# OPERAT WODNOPRAWN

TYTUŁ INWESTYCJI : ***„Budowa dróg gminnych: ulicy Polnej wraz z drogami łączącymi ul. Sportową z ul. Polną w km 0+007,06 do km 0+972,42 oraz budowie skrzyżowań z drogami wewnętrznymi w km 0+296,73, km 0+621,84 oraz w km 647,03 w miejscowości Gorzów, powiat oświęcimski, gmina Chełmek w ramach zadania inwestycyjnego pn.: "Budowa dróg łączących ul. Sportową i ul. Polną w Gorzowie wraz z rozbudową drogi wewnętrznej ul. Polnej i połączeniem do drogi powiatowej".***

ADRES INWESTYCJI : ***Gorzów, ul. Sportowa, ul. Polna***

INWESTOR : ***Gmina Chełmek***
***ul. Krakowska 11***
***32-660 Chełmek***

JEDNOSTKA PROJEKTOWA : ***BIURO INŻYNIERSKIE MK Spółka Jawna***
***M. Krawczyk, K. Strzeżyk***
***ul. Unii Europejskiej 10 / 88.1,***
***32-602 Oświęcim***

PROJEKTANT : ***mgr. inż. Monika Kolasa***
***inż. Krzysztof Strzeżyk***
***nr upr. SLK/1553/PWOD/07***

Czerwiec 2021 r. egz. 1.

# OPIS INWESTYCJI W JĘZYKU NIETECHNICZNYM

Celem opracowania jest uzyskanie pozwolenia wodnoprawnego na:

- lokalizację nowych obiektów budowlanych na obszarach szczególnego zagrożenia powodziowego – lokalizacja przedmiotowej inwestycji w obszarze szczególnego zagrożenia powodzią Przemszy;

-wykonanie urządzeń wodnych - 10 wylotów W10, W11, W12, W13, W14, W15, W16, W17, W18, W19 urządzeń kanalizacyjnych wraz z ich umocnieniem płytami ażurowymi

- przebudowę urządzeń wodnych – przebudowę istniejącego wylotu W ist. – przesunięcie na W9 ( zmiana lokalizacji);

- przebudowę urządzeń wodnych – przebudowę przepustów:

- ❖ przebudowę przepustu P2-P3 na przepust P1-P4 wraz z umocnieniem wlotu i wylotu;
- ❖ przebudowę przepustu P6-P7 na przepust P5-P8 wraz z umocnieniem wlotu i wylotu;

- usługi wodne w zakresie odprowadzania wód opadowych lub roztopowych ujętych w projektowane systemy odwadniające z odwodnienia przedmiotowych zlewni F10, F11, F12, F13, F14, F15, F16, F17, F18, F19 projektowanymi wylotami W10, W11, W12, W13, W14, W15, W16, W17, W18, W19 do istniejącego rowu w sposób uwzględniający ochronę zasobów środowiska, interesów ludności i gospodarki.

W ramach przedsięwzięcia planuję się budowę dróg gminnych ul. Polnej oraz dróg łączących ul. Sportową z ul. Polną zalkalizowanych po obu stronach rowu melioracyjnego. Opracowanie zawiera również budowę kanału technologicznego KTu1, budowę elementów odwodnienia w postaci wpustów ulicznych wraz z przykanalikami oraz przebudowę kolidujących sieci uzbrojenia terenu, przepustów, zjazdów i dojść dla pieszych. Projektowane drogi będą drogami gminnymi klasy D (droga dojazdowa). Kategoria obciążenia ruchu KR1. Z uwagi na zakres inwestycji konieczne będzie wykonanie odpowiedniego odwodnienia, budowanych elementów. Odwodnienie realizowane jest poprzez nadanie elementom projektowanym

odpowiednich spadków poprzecznych i podłużnych.

Wody opadowe lub roztopowe będą odprowadzone poprzez projektowane typowe wpusty uliczne z osadnikami bezpośrednio do rowu lub do projektowanej kanalizacji deszczowej wg odrębnego opracowania.

**Cel i zakres zamierzonego korzystania z wód zakwalifikowanego do usług wodnych zgodnie z art. 389 pkt 1 ustawy z dnia 20 lipca 2017r. Prawo wodne czyli wprowadzenie wód opadowych lub roztopowych z obszaru zlewni (F10, F11. F12, F13, F14, F15, F16, F17, F18, F19) objętych niniejszym opracowaniem od istniejącego urządzenia wodnego – rowu w miejscu projektowanych wylotów W10, W11, W12, W13, W14, W15, W16, W17, W18, W19.**

**Celem zamierzonego korzystania z wód jest odwodnienie budowanych dróg gminnych – ulicy Polnej wraz z drogami łączącymi ul. Sportową z ul. Polną.**

**Celem i rodzajem planowanych do wykonania urządzeń wodnych lub robót jest:**

- **lokalizacja nowych obiektów budowlanych na obszarach szczególnego zagrożenia powodziowego – lokalizacja przedmiotowej inwestycji w obszarze szczególnego zagrożenia powodzią Przemszy;**
- **wykonanie urządzeń wodnych - 10 wylotów W10, W11, W12, W13, W14, W15, W16, W17, W18, W19 urządzeń kanalizacyjnych wraz z ich umocnieniem płytami ażurowymi ;**
- **przebudowa urządzeń wodnych – przebudowa istniejącego wylotu W ist. – na W9 - zmiana lokalizacji;**

- **<u>przebudowa urządzeń wodnych – przebudowa przepustów:</u>**
  - **<u>przebudowę przepustu P2-P3 na przepust P1-P4 wraz z umocnieniem wlotu i wylotu;</u>**
  - **<u>przebudowę przepustu P6-P7 na przepust P5-P8 wraz z umocnieniem wlotu i wylotu;</u>**

**Celem i rodzajem planowanych do wykonania urządzeń wodnych : projektuje się urządzenia wodne w celu umożliwienia odprowadzenia wód opadowych lub roztopowych z projektowanych dróg gminnych - ulicy Polnej wraz z drogami łączącymi ul. Sportową z ul. Polną.**

Podpis wnioskodawcy/pełnomocnika

# SPIS TREŚCI :

## *I CZĘŚĆ OPISOWA*


1. OZNACZENIE STRONY UBIEGAJĄCEJ SIĘ O WYDANIE POZWOLENIA WODNOPRAWNEGO

2. MATERIAŁY WYJŚCIOWE

3. CEL I ZAKRES ZAMIERZONEGO KORZYSTANIA Z WÓD

4. CELI RODZAJ PLANOWANYCH DO WYKONANIA URZĄDZEŃ WODNYCH LUB ROBÓT

5. RODZAJ URZĄDZEŃ POMIAROWYCH ORAZ ZNAKÓW ŻEGLOWNYCH

6. RODZAJ I ZASIĘG ODDZIAŁYWANIA ZAMIERZONEGO KORZYSTANIA Z WÓD LUB PLANOWANYCH DO WYKONANIA URZĄDZEŃ WODNYCH. STAN PRAWNY NIERUCHOMOŚCI USYTUOWANYCH W ZASIĘGU ODDZIAŁYWANIA ZAMIERZONEGO KORZYSTANIA Z WÓD LUB PLANOWANYCH DO WYKONANAIA URZĄDZEŃ WODNYCH, Z PODANIEM SIEDIB I ADRESÓW ICH WŁAŚCICIELI, ZGODNIE Z EWIDENCJĄ GRUNTÓW I BUDYNKÓW.

7. OBOWIĄZKI UBIEGAJĄCEGO SIĘ O WYDANIE POZWOLENIA WODNOPRAWNEGO W STOSUNKU DO OSÓB TRZECICH

8. OPIS I LOKALIZACJA URZĄDZENIA WODNEGO, W TYM NAZWA LUB NUMER OBRĘBU EWIDENCYJNEGO Z NUMEREM LUB NUMERAMI DZIAŁEK EWIDENCYJNYCH ORAZ WSPÓŁRZĘDNE

9. CHARAKTERYSTYKA WÓD OBJĘTYCH POZWOLENIEM WODNOPRAWNYM

10. CHARAKTERYSTYKA ODBIORNIKA WÓD OPADOWYCH LUB ROZTOPOWYCH OBJĘTEGO POZWOLENIEM WODNOPRAWNYM

11. USTALENIA WYNIKAJĄCE Z PLANU GOSPODAROWANIA WODAMI NA OBSZARZE DORZECZA, PLANU ZARZĄDZANIA RYZYKIEM POWODZIOWYM, PLANU PRZECIWDZIAŁANIA SKUTKOM SUSZY, KRAJOWEGO PROGRAMU OCZYSZCZANIA ŚCIEKÓW KOMUNALNYCH

12. OKREŚLENIE WPŁYWU PLANOWANYCH DO WYKONANIA URZĄDZEŃ WODNYCH LUB KORZYSTANIA Z WÓD NA WODY POWIERZCHNIOWE ORAZ WODY PODZIEMNE, W SZCZEGÓLNOŚCI NA STAN TYCH WÓD I REALIZACJĘ CELÓW ŚRODOWISKOWYCH DLA NICH OKREŚLONYCH

13. PLANOWANY OKRES ROZRUCHU, SPOSÓB POSTĘPOWANIA W PRZYPADKU ROZRUCHU, ZATRZYMANIA DZIAŁALNOŚCI LUB AWARII URZĄDZEŃ ISTOTNYCH DLA REALIZACJI POZWOLENIA WODNOPRAWNEGO, A TAKŻE ROZMIAR I WARUNKI KORZYSTANIA Z WÓD ORAZ URZĄDZEŃ WODNYCH W TYCH SYTUACJACH WRAZ Z MAKSYMALNYM, DOPUSZCZALNYM CZASEM ICH TRWANIA

14. INFORMACJA O FORMACH OCHRONY PRZYRODY UTWORZONYCH LUB USTANOWIONYCH NA PODSTAWIE PRZEPISÓW USTAWY Z DNIA 16 KWIETNIA 2004 R. O OCHRONIE PRZYRODY, WYSTĘPUJĄCYCH W ZASIĘGU ODDZIAŁYWANIA ZAMIERZONEGO KORZYSTANIA Z WÓD LUB PLANOWANYCH DO WYKONANIA URZĄDZEŃ WODNYCH

15. OBLICZENIA WÓD OPADOWYCH LUB ROZTOPOWYCH

## 1. OZNACZENIE STRONY UBIEGAJĄCEJ SIĘ O WYDANIE POZWOLENIA WODNOPRAWNEGO.

Gmina Chełmek
Ul. Krakowska 11
32-660 Chełmek

## 2. MATERIAŁY WYJŚCIOWE.

- Informacje uzyskane od Inwestora,
- Mapy do celów projektowych ,
- Wizja lokalna w terenie przeprowadzona przez zespół projektowy,
- Dokumenty prawno – własnościowe działek w obszarze opracowania,
- Projekt budowlany pod nazwą „*Budowa dróg gminnych: ulicy Polnej wraz z drogami łączącymi ul. Sportową z ul. Polną w km 0+007,06 do km 0+972,42 oraz budowie skrzyżowań z drogami wewnętrznymi w km 0+296,73, km 0+621,84 oraz w km 647,03 w miejscowości Gorzów, powiat oświęcimski, gmina Chełmek w ramach zadania inwestycyjnego pn.: "Budowa dróg łączących ul. Sportową i ul. Polną w Gorzowie wraz z rozbudową drogi wewnętrznej ul. Polnej i połączeniem do drogi powiatowej".*
- Ustawa z dnia 20 lipca 2017 r. Prawo wodne (Dz. U. 2017 poz. 1566) (Obwieszczenie Marszałka Sejmu Rzeczpospolitej Polskiej z dnia 1 marca 2021r. w sprawie ogłoszenia jednolitego tekstu ustawy – Prawo Wodne Dz. U. z 2021 roku poz.624 z późniejszymi zmianami – poz. 784)
- Rozporządzenie Ministra Gospodarki Morskiej i Żeglugi Śródlądowej z dnia 12 lipca 2019 r. w sprawie substancji szczególnie szkodliwych dla środowiska wodnego oraz warunków, jakie należy spełnić przy wprowadzaniu do wód lub

do ziemi ścieków, a także przy odprowadzaniu wód opadowych lub roztopowych do wód lub do urządzeń wodnych (Dz. U. 2019r. poz. 1311)

- Obwieszczenie Ministra Gospodarki Morskiej i Żeglugi Śródlądowej z dnia 16 października 2019r. w sprawie wysokości stawek opłat za udzielenie zgód wodnoprawnych obowiązujących od dnia 1 stycznia 2020r.

- Ustawa z dnia 27 kwietnia 2001r. – Prawo ochrony środowiska -Dz.U. 2001 nr 62 poz. 627 z późniejszymi zmianami (Obwieszczenie Marszałka Sejmu Rzeczpospolitej Polskiej z dnia 19 lipca 2019r. w sprawie ogłoszenia jednolitego tekstu ustawy – Prawo Ochrony Środowiska Dz. U. z 2019 roku poz.1396 z późniejszymi zmianami – 2019r. poz. 1403, 1495, 1501, 1527, 1579, 1680, 1712, 1815, 2087, 2166 z 2020r. poz. 284, 695)

- Rozporządzenie Rady Ministrów z dnia 10 września 2019 r. w sprawie przedsięwzięć mogących znacząco oddziaływać na środowisko (Dz. U. z 2019 roku poz.1839)

## 3. CEL I ZAKRES ZAMIERZONEGO KORZYSTANIA Z WÓD.

Celem opracowania jest uzyskanie pozwolenia wodnoprawnego na:

- lokalizację nowych obiektów budowlanych na obszarach szczególnego zagrożenia powodziowego – lokalizacja przedmiotowej inwestycji w obszarze szczególnego zagrożenia powodzią Przemszy;

-wykonanie urządzeń wodnych - 10 wylotów W10, W11, W12, W13, W14, W15, W16, W17, W18, W19 urządzeń kanalizacyjnych wraz z ich umocnieniem płytami ażurowymi;

- przebudowę urządzeń wodnych – przebudowę istniejącego wylotu W ist. – na W9 - zmiana lokalizacji;

- przebudowę urządzeń wodnych – przebudowę przepustów:

- przebudowę przepustu P2-P3 na przepust P1-P4 wraz z umocnieniem wlotu i wylotu;
- przebudowę przepustu P6-P7 na przepust P5-P8 wraz z umocnieniem wlotu i wylotu;

- usługi wodne w zakresie odprowadzania wód opadowych lub roztopowych ujętych w projektowane systemy odwadniające z odwodnienia przedmiotowych zlewni F10, F11, F12, F13, F14, F15, F16, F17, F18, F19 projektowanymi wylotami W10, W11, W12, W13, W14, W15, W16, W17, W18, W19 do istniejącego rowu w sposób uwzględniający ochronę zasobów środowiska, interesów ludności i gospodarki

W ramach przedsięwzięcia planuję się budowę dróg gminnych ul. Polnej oraz dróg łączących ul. Sportową z ul. Polną zalkalizowanych po obu stronach rowu melioracyjnego. Opracowanie zawiera również budowę kanału technologicznego KTu1, budowę elementów odwodnienia w postaci wpustów ulicznych wraz z przykanalikami oraz przebudowę kolidujących sieci uzbrojenia terenu, przepustów, zjazdów i dojść dla pieszych. Projektowane drogi będą drogami gminnymi klasy D (droga dojazdowa). Kategoria obciążenia ruchu KR1. Z uwagi na zakres inwestycji konieczne będzie wykonanie odpowiedniego odwodnienia, budowanych elementów. Odwodnienie realizowane jest poprzez nadanie elementom projektowanym odpowiednich spadków poprzecznych i podłużnych.

Wody opadowe lub roztopowe będą odprowadzone poprzez projektowane typowe wpusty uliczne z osadnikami bezpośrednio do rowu lub do projektowanej kanalizacji deszczowej wg odrębnego opracowania.

**Cel i zakres zamierzonego korzystania z wód zakwalifikowanego do usług wodnych zgodnie z art. 389 pkt 1 ustawy z dnia 20 lipca 2017r. Prawo wodne czyli wprowadzenie wód opadowych lub roztopowych z obszaru zlewni (F10, F11. F12, F13, F14, F15, F16, F17, F18, F19) objętych niniejszym opracowaniem od istniejącego urządzenia wodnego – rowu w miejscu projektowanych wylotów W10, W11, W12, W13, W14, W15, W16, W17, W18, W19.**

**Celem zamierzonego korzystania z wód jest odwodnienie budowanych dróg gminnych – ulicy Polnej wraz z drogami łączącymi ul. Sportową z ul. Polną.**

## 4. CEL I RODZAJ PLANOWANYCH DO WYKONANIA URZĄDZEŃ WODNYCH LUB ROBÓT.

**Celem i rodzajem planowanych do wykonania urządzeń wodnych lub robót jest:**

- **lokalizacja nowych obiektów budowlanych na obszarach szczególnego zagrożenia powodziowego – lokalizacja przedmiotowej inwestycji w obszarze szczególnego zagrożenia powodzią Przemszy;**

- **wykonanie urządzeń wodnych - 10 wylotów W10, W11, W12, W13, W14, W15, W16, W17, W18, W19 urządzeń kanalizacyjnych wraz z ich umocnieniem płytami ażurowymi;**

- **przebudowa urządzeń wodnych – przebudowa istniejącego wylotu W ist. – na W9 - zmiana lokalizacji;**

- **przebudowa urządzeń wodnych – przebudowa przepustów:**
  - **przebudowę przepustu P2-P3 na przepust P1-P4 wraz z umocnieniem wlotu i wylotu;**
  - **przebudowę przepustu P6-P7 na przepust P5-P8 wraz z umocnieniem wlotu i wylotu;**

**Celem i rodzajem planowanych do wykonania urządzeń wodnych : projektuje się urządzenia wodne w celu umożliwienia odprowadzenia wód opadowych lub roztopowych z projektowanych dróg gminnych - ulicy Polnej wraz z drogami łączącymi ul. Sportową z ul. Polną.**

Wszystkie prace będą wykonane w sposób uwzględniający ochronę zasobów środowiska, interesów ludności i gospodarki.

Geograficznie, projektowana inwestycja znajduje się w miejscowości Gorzów w powiecie oświęcimskim, w gminie Chełmek. Na pobliskim terenie znajdują się: zabudowa jednorodzinna, tereny zielone.

Inwestycja nie wpłynie niekorzystnie na środowisko przy zachowaniu prawidłowej eksploatacji urządzeń. Przewiduje się wykonanie powyższych prac metodami tradycyjnymi w wykopach otwartych z zachowaniem wszystkich zasad BHP.

**Inwestycja będzie realizowana na podstawie ustawy z dnia 10 kwietnia 2003r. o szczególnych zasadach przygotowania i realizacji inwestycji w zakresie dróg publicznych - decyzji o zezwoleniu na realizację inwestycji drogowej - Dz. U. z 2003 nr 80 poz. 721 ( Obwieszczenie Marszałka Sejmu Rzeczpospolitej Polskiej z dnia 15 lipca 2020 r. w sprawie ogłoszenia jednolitego tekstu ustawy o szczególnych zasadach przygotowania i realizacji inwestycji w zakresie dróg publicznych – Dz. U. 2020 poz. , z 2021r. poz. 784)**

**Teren inwestycji w przeważającej części jest objęty miejscowym planem zagospodarowania przestrzennego, który został dołączony do dokumentacji. Zakres inwestycji jest zgodny z MPZP gminy Chełmek.**

**Część terenu inwestycyjnego nie jest objęta MPZP. Jednak inwestycja jest realizowana na podstawie decyzji o zezwoleniu na realizację inwestycji drogowej. W związku z powyższym dla przedmiotowej inwestycji nie jest wymagana decyzja o ustaleniu lokalizacji inwestycji celu publicznego zgodnie z art. 50 ust. 2 pkt 2 ustawy z dnia 27 marca 2003r. o planowaniu i zagospodarowaniu przestrzennym.**

## 5. RODZAJ URZĄDZEŃ POMIAROWYCH ORAZ ZNAKÓW ŻEGLOWNYCH.

Nie zachodzi potrzeba instalowania specjalnych znaków wodnych. Nie przewiduje się montażu urządzeń pomiarowych.

## 6. RODZAJ I ZASIĘG ODDZIAŁYWANIA ZAMIERZONEGO KORZYSTANIA Z WÓD LUB PLANOWANYCH DO WYKONANIA URZĄDZEŃ WODNYCH.

## STAN PRAWNY NIERUCHOMOŚCI USYTUOWANYCH W ZASIĘGU ODDZIAŁYWANIA ZAMIERZONEGO KORZYSTANIA Z WÓD LUB PLANOWANYCH DO WYKONANIA URZĄDZEŃ WODNYCH, Z PODANIEM SIEDZIB I ADRESÓW ICH WŁAŚCICIELI, ZGODNIE Z EWIDENCJĄ GRUNTÓW I BUDYNKÓW.

Obręb obszaru inwestycyjnego – Gorzów 0002 jednostka ewidencyjna – 121303_5 Chełmek – obszar wiejski. Powiat oświęcimski, gmina Chełmek, miejscowość Gorzów.

Lokalizacja projektowanej inwestycji:

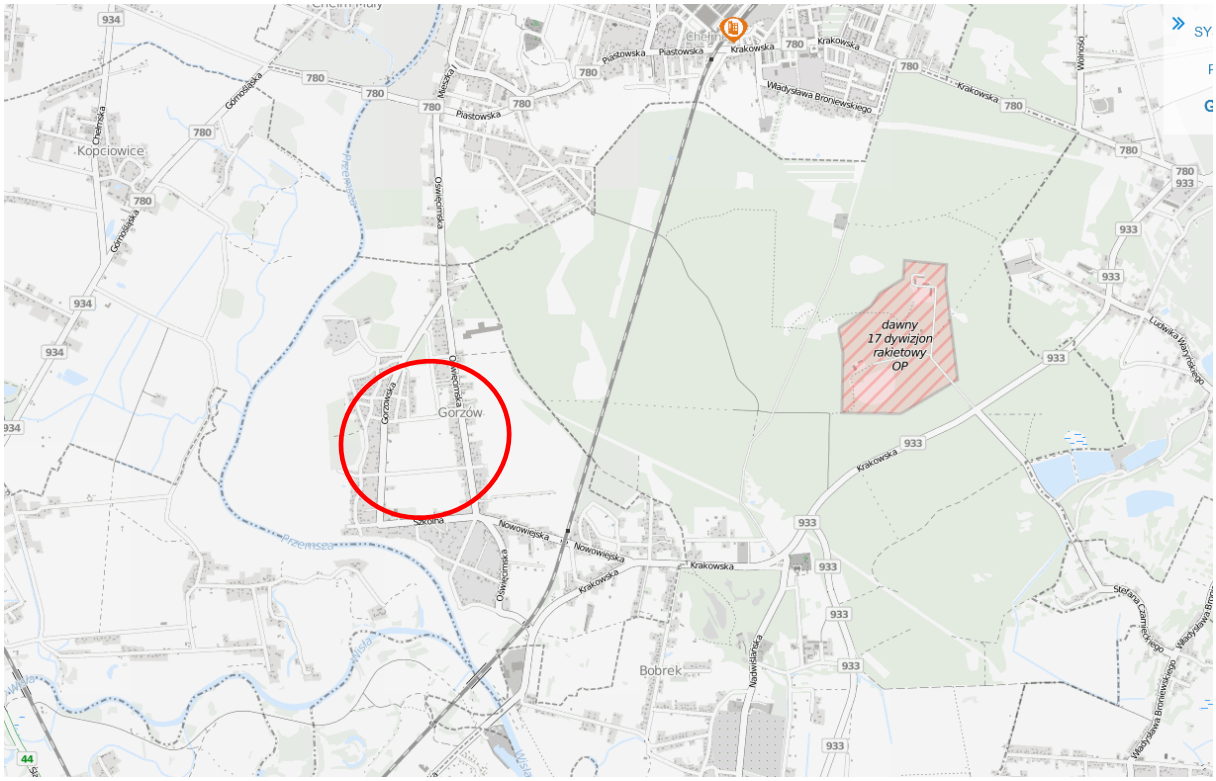


Działki będące przedmiotem opracowania nie są położone w terenach ochrony konserwatorskiej, działki nie są położone w obszarach chronionych. Przedmiotowy teren znajduje się na terenie objętym wpływem eksploatacji górniczej. W ramach zadania inwestycyjnego przewiduje się wycinkę drzew.

Przedmiotowa inwestycja nie wymaga uzyskania decyzji środowiskowej zgodnie z Rozporządzeniem Rady Ministrów w sprawie przedsięwzięć mogących znacząco oddziaływać na środowisko z dnia 10 września 2019r.

Zamierzenie inwestycyjne związane z zabudową urządzeń wodnych nie jest zaliczone do przedsięwzięć mogących znacząco oddziaływać na środowisko zgodnie z Rozporządzeniem Rady Ministrów z dnia 10 września 2019 r. w sprawie przedsięwzięć mogących znacząco oddziaływać na środowisko ( Dz.U. 2019 poz. 1839 ) oraz nie wymaga uzyskania decyzji o środowiskowych uwarunkowania realizacji przedsięwzięcia w myśl ustawy z dnia 3 października 2008 r. o udostępnianiu informacji o środowisku i jego ochronie, udziale społeczeństwa w ochronie środowiska oraz o ocenach oddziaływania na środowisko – Dz. U. 2008 nr 199 poz. 1227 (tekst jednolity: Dz. U. z 2018r poz. 2081, ze zmianami).

Przedsięwzięcie zalicza się do tzw. inwestycji liniowej, oddziaływanie inwestycji ogranicza się do najbliższego otoczenia trasy inwestycji liniowej. Ogólnie oddziaływanie na środowisko, które wystąpi w fazie realizacji przedsięwzięcia można scharakteryzować jako chwilowe, nieciągłe, o niewielkim natężeniu, skoncentrowane wzdłuż trasy inwestycji.

**Zasięg oddziaływania zamierzonego korzystania z wód zakwalifikowanego do usług wodnych zgodnie z art. 389 pkt 1 ustawy z dnia 20 lipca 2017r. Prawo wodne czyli wprowadzenie wód opadowych lub roztopowych z obszaru zlewni (F10, F11. F12, F13, F14, F15, F16, F17, F18, F19) objętych niniejszym opracowaniem od istniejącego urządzenia wodnego – rowu w miejscu projektowanych wylotów W10, W11, W12, W13, W14, W15, W16, W17, W18, W19 oraz planowanej:**

- **lokalizacji nowych obiektów budowlanych na obszarach szczególnego zagrożenia powodziowego – lokalizacja przedmiotowej inwestycji w obszarze szczególnego zagrożenia powodzią Przemszy;**

- **wykonania urządzeń wodnych - 10 wylotów W10, W11, W12, W13, W14, W15, W16, W17, W18, W19 urządzeń kanalizacyjnych wraz z ich umocnieniem płytami ażurowymi;**

- **przebudowy urządzeń wodnych – przebudowa istniejącego wylotu W ist – przesunięcie na W9 ( zmiana lokalizacji);**

- **przebudowy urządzeń wodnych – przebudowa przepustów:**
  - **przebudowę przepustu P2-P3 na przepust P1-P4 wraz z umocnieniem wlotu i wylotu;**
  - **przebudowę przepustu P6-P7 na przepust P5-P8 wraz z umocnieniem wlotu i wylotu;**

Zgodnie z załączonym wypisem z wykazu działek i podmiotów ewidencyjnych.

| Działka nr: | Właściciele/Władający: | Zasięg oddziaływania – pole powierzchni |
|---|---|---|
| 789/52 | SKARB PAŃSTWA – STAROSTA OŚWIĘCIMSKI<br>UL. STANISŁAWA WYSPIAŃSKIEGO 10<br>32-600 OŚWIĘCIM | 3159,7 $m^2$ |
| 2080 | MARIUSZ PIOTR SOJKA<br>UL. GORZOWSKA 106<br>32-660 GORZÓW | 8,4$m^2$ |
| 763/1 | PIOTR JAN PIOTROWSKI<br>UL. ŹRÓDLANA 2<br>32-660 GORZÓW | 3,1$m^2$ |
| 2004 | DANUTA JÓZEFA ZAMARLIK<br>UL. BRONIEWSKIEGO 8A<br>32-590 GROMIEC<br><br>ŁUKASZ ARKADIUSZ ZAMARLIK<br>UL. BRONIEWSKIEGO 8A<br>32-590 GROMIEC | 11,4$m^2$ |

| | | |
|---|---|---|
| | | |
| 2009/2 | AGATA MARIA PASZKOWSKA-MATYJA<br>UL. SADOWA 17<br>42-500 BĘDZIN<br><br>PIOTR RAFAŁ MATYJA<br>UL. SADOWA 17<br>42-500 BĘDZIN | 4,9m$^2$ |
| 738/5 | PIOTR RAFAŁ MATYJA<br>UL. SADOWA 17<br>42-500 BĘDZIN | 8,9m$^2$ |
| 737/3 | AGATA MARIA PASZKOWSKA-MATYJA<br>UL. SADOWA 17<br>42-500 BĘDZIN<br><br>PIOTR RAFAŁ MATYJA<br>UL. SADOWA 17<br>42-500 BĘDZIN | 4,1m$^2$ |
| 737/4 | AGATA MARIA PASZKOWSKA-MATYJA<br>UL. SADOWA 17<br>42-500 BĘDZIN<br><br>PIOTR RAFAŁ MATYJA<br>UL. SADOWA 17<br>42-500 BĘDZIN | 4,4m$^2$ |
| 729/8 | ANDRZEJ POSTUPALSKI<br>UL. KWIATOWA 17<br>32-660 GORZÓW | 5,0m$^2$ |
| 729/9 | ANDRZEJ POSTUPALSKI<br>UL. KWIATOWA 17<br>32-660 GORZÓW | 26,2m$^2$ |
| 722/3 | ANDRZEJ POSTUPALSKI<br>UL. KWIATOWA 17 | 24,6m$^2$ |

| | | |
|---|---|---|
| | 32-660 GORZÓW | |
| 719/6 | SKARB PAŃSTWA<br><br>REGIONALNY ZARZĄD GOSPODARKI WODNEJ W GLIWICACH<br>UL. SIENKIEWICZA 2<br>44-100 GLIWICE | 10,3m$^2$ |
| 719/5 | SKARB PAŃSTWA<br><br>REGIONALNY ZARZĄD GOSPODARKI WODNEJ W GLIWICACH<br>UL. SIENKIEWICZA 2<br>44-100 GLIWICE | 8,5m$^2$ |
| 2002/2 | SONIA BEATA DĘTKOŚ -PIWOWARCZYK<br>UL. BUDZÓW 1A/10<br>41-700 RUDA ŚLĄSKA<br><br>ANDRZEJ PIWOWARCZYK<br>UL. MARII DĄBROWSKIEJ 21A<br>32-660 CHEŁMEK | 21,8m$^2$ |
| 704/7 | STEFANIA KRUCKA<br>UL. GORZOWSKA 49<br>32-660 GORZÓW<br><br>STANISŁAW KRUCKI<br>UL. GORZOWSKA 49<br>32-660 GORZÓW | 3,5m$^2$ |
| 704/8 | STEFANIA KRUCKA<br>UL. GORZOWSKA 49<br>32-660 GORZÓW<br><br>STANISŁAW KRUCKI<br>UL. GORZOWSKA 49<br>32-660 GORZÓW | 5,9m$^2$ |
| 699/6 | STANISŁAW BOŻEK | 8,2m$^2$ |

| | | |
|---|---|---|
| | GORZÓW 283<br>32-660 GORZÓW | |
| 699/7 | BRONISŁAW BOŻEK<br>UL. OŚWIĘCIMSKA 128<br>32-660 GORZÓW | 10,9m$^2$ |
| 692/3 | MARIA MROWIEC<br>UL. GORZOWSKA 156<br>32-660 GORZÓW<br><br>MAREK FRANCISZEK MROWIEC<br>UL. GORZOWSKA 156<br>32-660 GORZÓW | 25,0m$^2$ |
| 687/1 | KRZYSZTOF ADAM KUBEK<br>UL. NADWIŚLAŃSKA 122<br>32-590 GROMIEC | 11,6m$^2$ |
| 682/3 | MARIA WALIGÓRSKA<br>GORZÓW 12<br>32-660 GORZÓW | 12,3m$^2$ |
| 679/3 | STANISŁAWA OPITEK<br>UL. NOWOWIEJSKA 56<br>32-660 GORZÓW<br><br>KAZIMIERZ OPITEK<br>UL. NOWOWIEJSKA 56<br>32-660 GORZÓW | 23,1m$^2$ |
| 675/3 | STANISŁAWA OPITEK<br>UL. NOWOWIEJSKA 56<br>32-660 GORZÓW<br><br>KAZIMIERZ OPITEK<br>UL. NOWOWIEJSKA 56<br>32-660 GORZÓW | 24,1m$^2$ |
| 670/3 | ZOFIA PAMUŁA<br>UL. GORZOWSKA 62 | 21,0m$^2$ |

| | | |
|---|---|---|
| | 32-660 GORZÓW<br><br>EDWARD PAMUŁA<br>UL. GORZOWSKA 62<br>32-660 GORZÓW | |
| 665/3 | ZOFIA PAMUŁA<br>UL. GORZOWSKA 62<br>32-660 GORZÓW<br><br>EDWARD PAMUŁA<br>UL. GORZOWSKA 62<br>32-660 GORZÓW | 21,7m$^2$ |
| 660/3 | ANNA GORYL<br>UL. OŚWIĘCIMSKA 105<br>32-660 GORZÓW<br><br>WŁADYSŁAW GORYL<br>UL. OŚWIĘCIMSKA 105<br>32-660 GORZÓW | 21,6m$^2$ |
| 655/5 | JADWIGA PIOTROWSKA<br>UL. MAŁOWY 6<br>32-660 GORZÓW | 9,0m$^2$ |
| 655/8 | JADWIGA PIOTROWSKA<br>UL. MAŁOWY 6<br>32-660 GORZÓW | 10,3m$^2$ |
| 652/3 | ALICJA ANNA RYBAK<br>UL. MAŁOWY 4<br>32-660 GORZÓW | 18,1m$^2$ |
| 647/6 | JADWIGA ŁADOCHA<br>UL. POLNA 16<br>32-660 GORZÓW<br><br>JÓZEF ŁADOCHA<br>UL. POLNA 16<br>32-660 GORZÓW | 8,4m$^2$ |

| | | |
|---|---|---|
| 647/5 | ROZALIA ZAWADZKA<br>GORZÓW 310<br>32-660 GORZÓW<br><br>MIECZYSŁAW ZAWADZKI<br>GORZÓW 310<br>32-660 GORZÓW | 9,0m$^2$ |
| 644/3 | HELENA BOROCH<br>UL. CHODKIEWICZA 3/5<br>44-100 GLIWICE | 10,8m$^2$ |
| 1769 | GMINA CHEŁMEK<br>UL. KRAKOWSKA 11<br>32-660 CHEŁMEK | 35,9m$^2$ |
| 639/3 | MARZENA BEATA KUCZOWICZ - ORENDORZ<br>UL. POLSKIEGO CZERWONEGO KRZYŻA 96<br>41-400 MYSŁOWICE<br><br>PIOTR JACEK ORENDORZ<br>UL. KOSZTOWSKA 212<br>41-400 MYSŁOWICE | 9,3m$^2$ |
| 639/2 | HELENA KOMENDEROWA<br>-<br>- | 48,4m$^2$ |

**OBLICZENIE ZASIĘGU ODDZIAŁYWANIA ZAMIERZONEGO KORZYSTANIA Z WÓD:**

Długość odcinka pełnego wymieszania wód opadowych lub roztopowych z wodą odbiornika wyliczono według wzoru empirycznego Ruffela:

**DLA WYLOTÓW Z PRZYKANALIKÓW :**

$$\boldsymbol{L = 0,0229H^{1,167}\left(\frac{B}{H}\right)^2} \quad \text{[km]}$$

Gdzie: L-odległość pełnego wymieszania wód opadowych i roztopowych,

b- szerokość rowu około (b=1,1m)

h- głębokość rowu około (h=1,65 m)

L=0,01826km= 18,26 m

## 7. OBOWIĄZKI UBIEGAJĄCEGO SIĘ O WYDANIE POZWOLENIA WODNOPRAWNEGO W STOSUNKU DO OSÓB TRZECICH.

Inwestor ubiegający się o pozwolenie wodnoprawne będzie zobowiązany do przestrzegania zapisów z prawa wodnego oraz obowiązków wynikających z pozwolenia wodnoprawnego. Oddziaływanie inwestycji na środowisko nie narusza warunków dopuszczalnych określonych w przepisach ochrony środowiska.

Projektowane urządzenia wodne nie będą negatywnie oddziaływać w stosunku do osób trzecich oraz na środowisko. Obowiązkiem wnioskodawcy będzie utrzymanie w należytym stanie technicznym wszystkie urządzenia wodne które obejmuje niniejszy wniosek, poprzez ich właściwą konserwację i eksploatację, a w szczególności regularną kontrolę osadników wpustów i usuwanie zamulenia. Długości odcinków rowów będących odbiornikami jakie będą wymagać utrzymania w odpowiednim stanie technicznym poniżej projektowanych wylotów dla W10, W11, W12, W13, W14, W15, W16, W17, W18, W19 to 18,26 m.

## 8. OPIS I LOKALIZACJA URZĄDZENIA WODNEGO, W TYM NAZWA LUB NUMER OBRĘBU EWIDENCYJNEGO Z NUMEREM LUB NUMERAMI DZIAŁEK EWIDENCYJNYCH ORAZ WSPÓŁRZĘDNE.

**ZAMIERZENIA PROJEKTOWE :**

- ***lokalizacji nowych obiektów budowlanych na obszarach szczególnego zagrożenia powodziowego – lokalizacja przedmiotowej inwestycji w obszarze szczególnego zagrożenia powodzią Przemszy***

| Shape | ID_SCEN | KOD_DORZ | NAZ_RW | OPIS | OBJECTID | ID_HYD_R | NAZWA_MPHP | ID_PRNG | NAZWA_PRNG | NAZ_DORZ | NAZ_ZLEWNI | KOD_OB_N |
|---|---|---|---|---|---|---|---|---|---|---|---|---|
| Polygon | 1 | PL2000 | region wodny Małej Wisły | | 350 | 212 | Przemsza | 110980 | Przemsza | obszar dorzecza Wisły | Przemsza | PL2000_R_000000212_0057 |

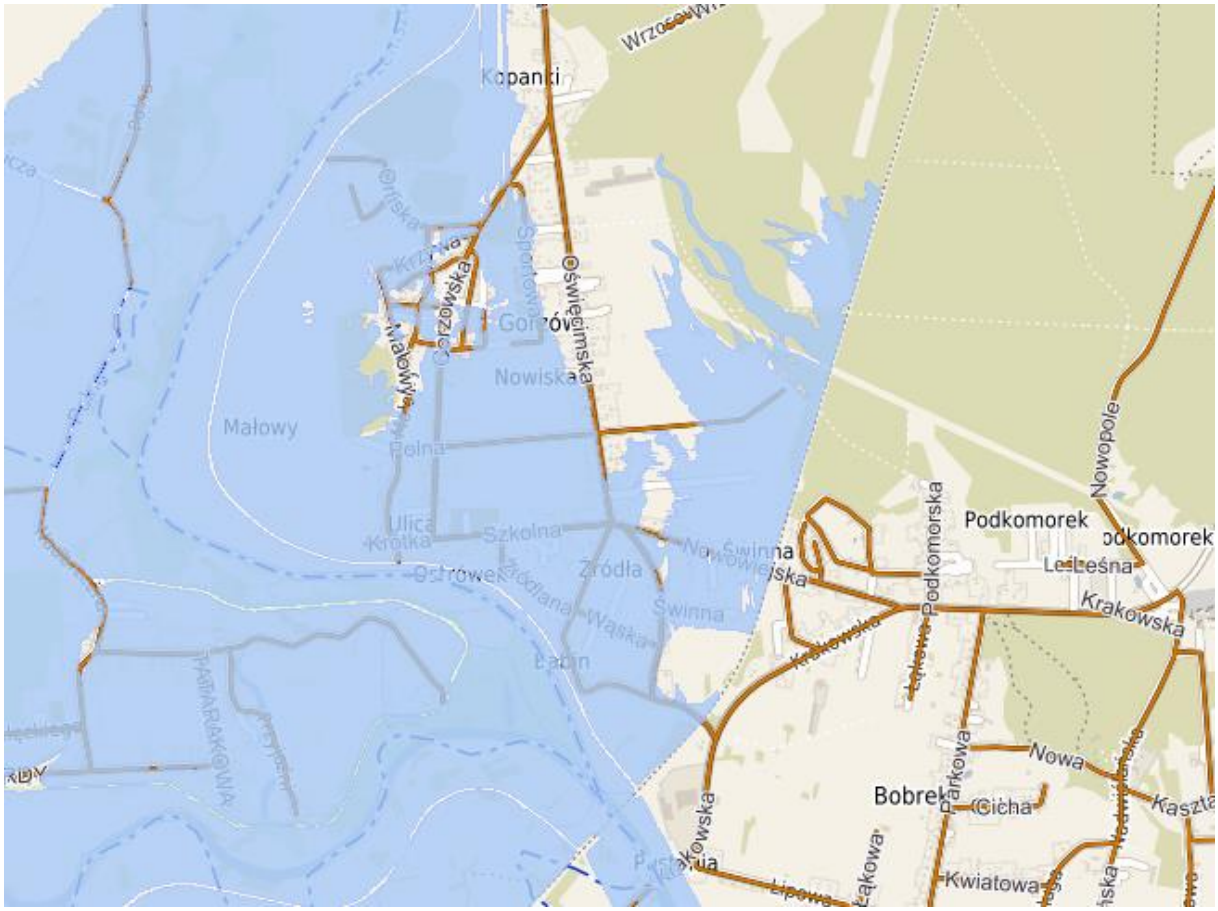

Nowymi obiektami budowlanymi, które zostaną zlokalizowane na obszarze szczególnego zagrożenia powodzią są:

- droga wraz z niezbędną infrastrukturą ( jezdnia, pobocze, zjazdy, dojścia, odwodnienie),
- kanał technologiczny.

W ramach inwestycji przebudowana zostanie sieć SN.

Dodatkowo informuję, że przebudowa przepustów będzie polegać na całkowitej rozbiórce istniejących oraz budowie nowych o średnicy 800 mm.

Lokalizacja nowych obiektów budowlanych na obszarze szczególnego zagrożenia powodzią:

- droga wraz z niezbędną infrastrukturą ( jezdnia, pobocze, zjazdy, dojścia, odwodnienie) dz. nr: 789/68, 789/52, 789/70, 784/1, 788/3, 788/1, 779/3, 772/3, 780/1, 771/1, 779/1, 764/3, 772/1, 763/3, 2080, 755/3, 763/1, 754/3, 746/3, 2004, 745/3, 2009/2, 741/6, 738/5, 729/8, 737/3, 729/9, 737/4, 723/1, 717/3, 722/3, 719/6, 1776, 719/5, 716/5, 704/3, 2002/2, 704/4, 704/7, 696/2, 699/4, 704/8, 699/5, 699/6, 696/3, 699/7, 685/2, 692/3, 682/1, 687/1, 682/3, 679/1, 679/3, 675/1, 675/3, 670/3, 2073, 665/3, 660/1, 660/3, 655/3, 655/6, 655/5, 652/1, 655/8, 647/8, 652/3, 647/3, 647/6, 644/1, 647/5, 644/3, 1769, 639/1, 639/2, 639/3, 638.

Początek : X: 5549643.016
Y: 6587740.9252
Koniec : X: 5549673.2835
Y: 6588012.5244

- kanał technologiczny dz. nr: 789/68, 789/52, 789/70, 784/1, 788/3, 788/1, 779/3, 772/3, 780/1, 771/1, 779/1, 764/3, 772/1, 763/3, 2080, 755/3, 763/1, 754/3, 746/3, 2004, 745/3, 2009/2, 741/6, 738/5, 729/8, 737/3, 729/9, 737/4, 723/1, 717/3, 722/3, 719/6, 719/5, 716/5, 704/3, 2002/2, 704/4, 704/7, 696/2, 699/4, 704/8, 699/5, 699/6, 696/3, 699/7, 685/2, 692/3, 682/1, 687/1, 682/3, 679/1, 679/3, 675/1, 675/3, 670/3, 2073, 665/3, 660/1, 660/3, 655/3, 655/6, 655/5, 652/1, 655/8, 647/8, 652/3, 647/3, 647/6, 644/1, 647/5, 644/3, 1769, 639/1, 639/2, 639/3, 638.

  Początek : X: 5549640.0705
  Y: 6587746.0571
  Koniec : X: 5549667.566
  Y: 6588009.4775

Zakres wymagań, jakie dla obiektów budowlanych lokalizowanych na obszarach szczególnego zagrożenia powodzią może określać pozwolenie wodnoprawne:

a) lokalizację obiektu budowlanego na działce budowlanej – w zakresie dostosowania usytuowania względem kierunku przepływu wody powodziowej -

b) dobór rozwiązań architektoniczno-budowlanych i materiałowych, w tym dotyczących:

- konstrukcji obiektu budowlanego – w zakresie jej dostosowania do wyporu w czasie zalania wodami powodziowymi oraz naporu wody i kry – konstrukcja obiektu budowlanego – drogi, została dostosowana poprzez zastosowanie następujących materiałów:

| | |
|---|---|
| - w-wa ścieralna z betonu asfaltowego modyfikowanego AC 11 S | 4 cm |
| - w-wa wiążąca z betonu asfaltowego AC 16 W | 5 cm |
| - górna w-wa podbudowy zasadniczej z kruszywa łamanego stabilizowanego mech. o uziarnieniu ciągłym 0/31,5 | 5 cm |
| - dolna w-wa podbudowy zasadniczej z kruszywa łamanego stabilizowanego mech. o uziarnieniu ciągłym 0/63 | 15 cm |
| - w-wa podbudowy pomocniczej recykling materiału podbudowy z dodatkiem cementu 2,5÷5 MPa | 25cm |

- w-wa odsączająca z piasku gruboziarnistego
(materiał istniejącego podłoża gruntowego) 15cm

RAZEM 69 cm

- kondygnacji obiektu budowlanego – w zakresie ich liczby oraz wysokości usytuowania poziomu posadzki najniższej kondygnacji nad poziom wody o prawdopodobieństwie wystąpienia powodzi wynoszącym 1%, - nie dotyczy

c) sposób posadowienia obiektu budowlanego – w zakresie jego powiązania z gruntem, w zależności od parametrów zasięgu i głębokości wody o prawdopodobieństwie wystąpienia powodzi wynoszącym 1%, - cały obiekt budowlany zostanie posadowiony na warstwie gruntu rodzimego stabilizowanego cementem – 25 cm.

d) urządzenia budowlane związane z danym obiektem budowlanym w zakresie ich usytuowania oraz zastosowanych rozwiązań techniczno-materiałowych – urządzeniami budowlanymi związanymi z budowanym obiektem budowlanym są wpusty wraz z przykanalikami. Zaprojektowano 20 wpustów betonowych DN 500 klasy D400 z osadnikiem szlamu o głębokości 0,8m. Przykanaliki zaprojektowano DN200 PP SN8.

- ***wykonania urządzeń wodnych - 10 wylotów W10, W11, W12, W13, W14, W15, W16, W17, W18, W19 urządzeń kanalizacyjnych wraz z ich umocnieniem płytami ażurowymi***

- **Wylot – W10 – DN 200 PP SN8 - znajduje się na działce nr 789/52 – obręb Gorzów 0002 jednostka ewidencyjna – 121303_5 Chełmek – obszar wiejski. Przynależna zlewnia F10. Wylot obejmuje projektowany wpust deszczowy WP10 do rowu. Długość przykanalika wynosi 9,0 m o spadku 2%. Wpust zaprojektowano betonowy DN 500 klasy D400 z osadnikiem szlamu o głębokości 0,8m. Dodatkowo projektuje się umocnienie skarpy rowu płytami ażurowymi 10x40x60cm ułożonymi na podsypce cementowo – piaskowej o gr. 5,0 cm na**

**długości 2 m od punktu Uw10 do punktu Uw10' (1 m za wylotem i 1 m przed wylotem)**

- rzędna dna kanału – wpięcia do rowu przykanalika – 229,01 m n. p. m.
- rzędna dna rowu – w miejscu wpięcia – 228,37 m n. p. m.
- kilometraż drogi : 0+303,01
- współrzędne geodezyjne
  X: 5549680.8744
  Y: 6588021.2914

- **Wylot – W11 – DN 200 PP SN8 - znajduje się na działce nr 789/52 – obręb Gorzów 0002 jednostka ewidencyjna – 121303_5 Chełmek – obszar wiejski. Przynależna zlewnia F11. Wylot obejmuje projektowany wpust deszczowy WP11 do rowu. Długość przykanalika wynosi 9,5 m o spadku 2%. Wpust zaprojektowano betonowy DN 500 klasy D400 z osadnikiem szlamu o głębokości 0,8m. Dodatkowo projektuje się umocnienie skarpy rowu płytami ażurowymi 10x40x60 cm ułożonymi na podsypce cementowo – piaskowej o gr. 5,0 cm na długości 2 m od punktu Uw11 do punktu Uw11' (1 m za wylotem i 1 m przed wylotem)**

- rzędna dna kanału – wpięcia do rowu przykanalika – 229,08 m n. p. m.
- rzędna dna rowu – w miejscu wpięcia – 228,25 m n. p. m.
- kilometraż drogi : 0+350,10
- współrzędne geodezyjne
  X: 5549727.4253
  Y: 6588014.1747

- **Wylot – W12 – DN 200 PP SN8 - znajduje się na działce nr 789/52 – obręb Gorzów 0002 jednostka ewidencyjna – 121303_5 Chełmek – obszar wiejski. Przynależna zlewnia F12. Wylot obejmuje projektowany wpust deszczowy WP12 do rowu. Długość przykanalika wynosi 11,5 m o spadku 2%. Wpust zaprojektowano betonowy DN 500 klasy D400 z osadnikiem szlamu o głębokości**

**0,8m. Dodatkowo projektuje się umocnienie skarpy rowu płytami ażurowymi 10x40x60 cm ułożonymi na podsypce cementowo – piaskowej o gr. 5,0 cm na długości 2 m od punktu Uw12 do punktu Uw12' (1 m za wylotem i 1 m przed wylotem)**

- rzędna dna kanału – wpięcia do rowu przykanalika – 228,97 m n. p. m.
- rzędna dna rowu – w miejscu wpięcia – 228,35 m n. p. m.
- kilometraż drogi : 0,399,83
- współrzędne geodezyjne
  X: 5549776.2728
  Y: 6588004.5484

- **Wylot – W13 – DN 200 PP SN8 - znajduje się na działce nr 789/52 – obręb Gorzów 0002 jednostka ewidencyjna – 121303_5 Chełmek – obszar wiejski. Przynależna zlewnia F13. Wylot obejmuje projektowany wpust deszczowy WP13 do rowu. Długość przykanalika wynosi 11,5 m o spadku 2%. Wpust zaprojektowano betonowy DN 500 klasy D400 z osadnikiem szlamu o głębokości 0,8m. Dodatkowo projektuje się umocnienie skarpy rowu płytami ażurowymi 10x40x60 cm ułożonymi na podsypce cementowo – piaskowej o gr. 5,0 cm na długości 2 m od punktu Uw13 do punktu Uw13' (1 m za wylotem i 1 m przed wylotem)**

- rzędna dna kanału – wpięcia do rowu przykanalika – 229,07 m n. p. m.
- rzędna dna rowu – w miejscu wpięcia – 228,51 m n. p. m.
- kilometraż drogi : 0+448,78
- współrzędne geodezyjne
  X: 5549824.8949
  Y: 6587997.1837

- **Wylot – W14 – DN 200 PP SN8 - znajduje się na działce nr 789/52 – obręb Gorzów 0002 jednostka ewidencyjna – 121303_5 Chełmek – obszar wiejski. Przynależna zlewnia F14. Wylot obejmuje projektowany wpust deszczowy WP14**

**do rowu. Długość przykanalika wynosi 12,5 m o spadku 2%. Wpust zaprojektowano betonowy DN 500 klasy D400 z osadnikiem szlamu o głębokości 0,8m. Dodatkowo projektuje się umocnienie skarpy rowu płytami ażurowymi 10x40x60 cm ułożonymi na podsypce cementowo – piaskowej o gr. 5,0 cm na długości 2 m od punktu Uw14 do punktu Uw14' (1 m za wylotem i 1 m przed wylotem)**

- rzędna dna kanału – wpięcia do rowu przykanalika – 228,80 m n. p. m.
- rzędna dna rowu – w miejscu wpięcia – 228,42 m n. p. m.
- kilometraż drogi : 0+498,24
- współrzędne geodezyjne
  X: 5549874.7056
  Y: 6587991.5963

- **Wylot – W15 – DN 200 PP SN8 - znajduje się na działce nr 789/52 – obręb Gorzów 0002 jednostka ewidencyjna – 121303_5 Chełmek – obszar wiejski. Przynależna zlewnia F15. Wylot obejmuje projektowany wpust deszczowy WP15 do rowu. Długość przykanalika wynosi 11,5 m o spadku 2%. Wpust zaprojektowano betonowy DN 500 klasy D400 z osadnikiem szlamu o głębokości 0,8m. Dodatkowo projektuje się umocnienie skarpy rowu płytami ażurowymi 10x40x60 cm ułożonymi na podsypce cementowo – piaskowej o gr. 5,0 cm na długości 2 m od punktu Uw15 do punktu Uw15' (1 m za wylotem i 1 m przed wylotem)**

- rzędna dna kanału – wpięcia do rowu przykanalika – 228,75 m n. p. m.
- rzędna dna rowu – w miejscu wpięcia – 228,38 m n. p. m.
- kilometraż drogi : 0+547,81
- współrzędne geodezyjne
  X: 5549924.1654
  Y: 6587988.2185

- **Wylot – W16 – DN 200 PP SN8 - znajduje się na działce nr 789/52 – obręb Gorzów 0002 jednostka ewidencyjna – 121303_5 Chełmek – obszar wiejski. Przynależna zlewnia F16. Wylot obejmuje projektowany wpust deszczowy WP16 do rowu. Długość przykanalika wynosi 9,5 m o spadku 2%. Wpust zaprojektowano betonowy DN 500 klasy D400 z osadnikiem szlamu o głębokości 0,8m. Dodatkowo projektuje się umocnienie skarpy rowu płytami ażurowymi 10x40x60 cm ułożonymi na podsypce cementowo – piaskowej o gr. 5,0 cm na długości 2 m od punktu Uw16 do punktu Uw16' (1 m za wylotem i 1 m przed wylotem)**

  - rzędna dna kanału – wpięcia do rowu przykanalika – 228,81 m n. p. m.
  - rzędna dna rowu – w miejscu wpięcia – 228,47 m n. p. m.
  - kilometraż drogi : 0+609,31
  - współrzędne geodezyjne
    X: 5549986.7805
    Y: 6587986.6349

- **Wylot – W17 – DN 200 PP SN8 - znajduje się na działce nr 789/52 – obręb Gorzów 0002 jednostka ewidencyjna – 121303_5 Chełmek – obszar wiejski. Przynależna zlewnia F17. Wylot obejmuje projektowany wpust deszczowy WP17 do rowu. Długość przykanalika wynosi 10,0 m o spadku 2%. Wpust zaprojektowano betonowy DN 500 klasy D400 z osadnikiem szlamu o głębokości 0,8m. Dodatkowo projektuje się umocnienie skarpy rowu płytami ażurowymi 10x40x60 cm ułożonymi na podsypce cementowo – piaskowej o gr. 5,0 cm na długości 2 m od punktu Uw17 do punktu Uw17' (1 m za wylotem i 1 m przed wylotem)**

  - rzędna dna kanału – wpięcia do rowu przykanalika – 229,02 m n. p. m.
  - rzędna dna rowu – w miejscu wpięcia – 228,53 m n. p. m.
  - kilometraż drogi : 0+688,77
  - współrzędne geodezyjne
    X: 5549955.0808

Y: 6587984.357

- **Wylot – W18 – DN 200 PP SN8 - znajduje się na działce nr 789/52 – obręb Gorzów 0002 jednostka ewidencyjna – 121303_5 Chełmek – obszar wiejski. Przynależna zlewnia F18. Wylot obejmuje projektowany wpust deszczowy WP18 do rowu. Długość przykanalika wynosi 6,5 m o spadku 2%. Wpust zaprojektowano betonowy DN 500 klasy D400 z osadnikiem szlamu o głębokości 0,8m. Dodatkowo projektuje się umocnienie skarpy rowu płytami ażurowymi 10x40x60 cm ułożonymi na podsypce cementowo – piaskowej o gr. 5,0 cm na długości 2 m od punktu Uw18 do punktu Uw18' (1 m za wylotem i 1 m przed wylotem)**

  - rzędna dna kanału – wpięcia do rowu przykanalika – 229,14 m n. p. m.
  - rzędna dna rowu – w miejscu wpięcia – 228,46 m n. p. m.
  - kilometraż drogi : 0+769,54
  - współrzędne geodezyjne

    X: 5549874.2742

    Y: 6587987.6802

- **Wylot – W19 – DN 200 PP SN8 - znajduje się na działce nr 789/52 – obręb Gorzów 0002 jednostka ewidencyjna – 121303_5 Chełmek – obszar wiejski. Przynależna zlewnia F19. Wylot obejmuje projektowany wpust deszczowy WP19 do rowu. Długość przykanalika wynosi 5,0 m o spadku 2%. Wpust zaprojektowano betonowy DN 500 klasy D400 z osadnikiem szlamu o głębokości 0,8m. Dodatkowo projektuje się umocnienie skarpy rowu płytami ażurowymi 10x40x60 cm ułożonymi na podsypce cementowo – piaskowej o gr. 5,0 cm na długości 2 m od punktu Uw19 do punktu Uw19' (1 m za wylotem i 1 m przed wylotem)**

  - rzędna dna kanału – wpięcia do rowu przykanalika – 228,85 m n. p. m.
  - rzędna dna rowu – w miejscu wpięcia – 228,35 m n. p. m.
  - kilometraż drogi : 0+890,41

- współrzędne geodezyjne
  X: 5549755.5338
  Y: 6588004.4561

- ***przebudowy urządzeń wodnych – przebudowa istniejącego wylotu W ist –na W9 - zmiana lokalizacji***

**Zmiana lokalizacji istniejącego wylotu W ist fi 315 na wylot W9 fi 315. Spadek przebudowanego odcinka 1,6%. Wylot istniejący oraz przebudowany znajduje się na działce nr 639/2 – obręb Gorzów 0002 jednostka ewidencyjna – 121303_5 Chełmek – obszar wiejski.**

**W ist:**

- współrzędne geodezyjne
  X: 5549669,1790
  Y: 6588022,7523

**Wylot projektowany W9:**

- rzędna dna kanału – zmiana lokalizacji wylotu– 228,68 m n. p. m.
- rzędna dna rowu – w miejscu wpięcia – 228,29 m n. p. m.
- kilometraż drogi : 0+285,13
- współrzędne geodezyjne
  X: 5549665,1557
  Y: 6588022,8575

- *przebudowy urządzeń wodnych – przebudowa przepustów:*
  - *przebudowę przepustu P2-P3 na przepust P1-P4 wraz z umocnieniem wlotu i wylotu*
  - *przebudowę przepustu P6-P7 na przepust P5-P8 wraz z umocnieniem wlotu i wylotu*

**Przebudowa przepustu P2-P3 na przepust P1-P4 – przebudowa będzie polegać na**:

- wydłużeniu istniejącego przepustu P2-P3 (5,2m) o 2,8 m na wlocie (P1) oraz 2,0 m na wylocie (P4)
- zmiana spadku z 0,38% na 0,5 %
- rozbiórka ścianek czołowych i budowa nowych na wylocie P1 i wylocie P4

**Przebudowywany przepust P2-P3 na P1-P4 znajduje się na działce nr 789/52 – obręb Gorzów 0002 jednostka ewidencyjna – 121303_5 Chełmek – obszar wiejski. Dodatkowo na wlocie i wylocie projektuje się umocnienie skarp i dna rowu na długości odpowiednio 2,5 m i 2,5 m. Umocnienie skarp i dna rowu projektuje się płytami ażurowymi 40x60x10 cm na podsypce cementowo piaskowej o gr. 5 cm**
**Głębokość umocnionego odcinka rowu w przekroju A-A' wynosi 1,05m, nachylenie skarpy prawej 1:2,5 nachylenie skarpy lewej 1:3.**
**Głębokość umocnionego odcinka rowu w przekroju B-B' wynosi 1,07m, nachylenie skarpy prawej 1:2,4 nachylenie skarpy lewej 1:1,5.**

**Opis i lokalizacja :**

- **Punkt : Up1**
- początek umocnienia skarp i dna rowu płytami ażurowymi 40x60x10 cm na podsypce cementowo piaskowej o gr. 5 cm. - długość umocnienia 2,5 m
- rzędna dna rowu 228,57m n. p. m.
- kilometraż drogi – 0+631,32
- współrzędne geodezyjne

  X: 5550007.2386

Y: 6587984.52

**Punkt : P1 (wlot projektowany)**

- zabudowa betonowej ścianki czołowej
- koniec umocnienia skarp i dna rowu płytami ażurowymi 40x60x10 cm na podsypce cementowo piaskowej o gr. 5 cm. - długość umocnienia 2,5 m
- początek projektowanego, przebudowanego przepustu fi 800 o długości 10 m i spadku 0,5%
- rzędna dna projektowanego przepustu 228,54 m n. p. m.
- kilometraż drogi – 0+631,53
- współrzędne geodezyjne

  X: 5550004.7628

  Y: 6587984.6196

- **Punkt : P2 (wlot istniejący)**
- likwidacja istniejącej betonowej ścianki czołowej
- początek istniejącego przepustu fi 1000 o długości 5,2 m i spadku 0,38%
- rzędna dna istniejącego przepustu 228,54 m n. p. m.
- kilometraż drogi – 0+631,84
- współrzędne geodezyjne

  X: 5550001.92

  Y: 6587984.6748

- **Punkt : P3 (wylot istniejący)**
- likwidacja istniejącej betonowej ścianki czołowej
- koniec istniejącego przepustu fi 1000 o długości 5,2 m i spadku 0,38%
- rzędna dna istniejącego przepustu 228,52 m n. p. m.
- kilometraż drogi – 0+632,27
- współrzędne geodezyjne

  X: 5549996.7249

  Y: 6587984.9013

- **Punkt : P4 (wylot projektowany)**
- zabudowa betonowej ścianki czołowej
- początek umocnienia skarp i dna rowu płytami ażurowymi 40x60x10 cm na podsypce cementowo piaskowej o gr. 5 cm. - długość umocnienia 2,5 m
- koniec projektowanego, przebudowanego przepustu fi 800 o długości 10 m i spadku 0,5%
- rzędna dna projektowanego przepustu 228,49 m n. p. m.
- kilometraż drogi – 0+632,41
- współrzędne geodezyjne

  X: 5549994.738

  Y: 6587985.004

- **Punkt : Up1'**
- koniec umocnienia skarp i dna rowu płytami ażurowymi 40x60x10 cm na podsypce cementowo piaskowej o gr. 5 cm. - długość umocnienia 2,5 m
- rzędna dna rowu 228,47m n. p. m.
- kilometraż drogi – 0+632,71
- współrzędne geodezyjne

  X: 5549992.2468

  Y: 6587984.995

**Przebudowa przepustu P6-P7 na przepust P5-P8 – przebudowa będzie polegać na**:

- wydłużeniu istniejącego przepustu P6-P7 (6,8m) o 0,2 m na wlocie (P5) oraz 3,0 m na wylocie (P8)
- zmiana spadku z 0,9% na 0,5 %
- rozbiórka ścianek czołowych i budowa nowych na wylocie P5 i wylocie P8

**Przebudowywany przepust P6-P7 na P5-P8 znajduje się na działkach nr 789/52; 1769; 639/2 – obręb Gorzów 0002 jednostka ewidencyjna – 121303_5 Chełmek – obszar wiejski**.

**Dodatkowo na wlocie i wylocie projektuje się umocnienie skarp i dna rowu na długości odpowiednio 2,5 m i 3,0 m. Umocnienie skarp i dna rowu projektuje się płytami ażurowymi 40x60x10 cm na podsypce cementowo piaskowej o gr. 5 cm**
**Głębokość umocnionego odcinka rowu w przekroju C-C' wynosi 1,77m, nachylenie skarpy prawej 1:1,8 nachylenie skarpy lewej 1:2,1.**
**Głębokość umocnionego odcinka rowu w przekroju D-D' wynosi 1,78m, nachylenie skarpy prawej 1:1,7 nachylenie skarpy lewej 1:1,9.**

**Opis i lokalizacja :**

- **Punkt : Up2**
- początek umocnienia skarp i dna rowu płytami ażurowymi 40x60x10 cm na podsypce cementowo piaskowej o gr. 5 cm. - długość umocnienia 2,5 m
- rzędna dna rowu 228,35 m n. p. m.
- kilometraż drogi – 0+283,73
- współrzędne geodezyjne

  X: 5549679.8771

  Y: 6588019.8003

- **Punkt : P5 (wlot projektowany)**
- zabudowa betonowej ścianki czołowej
- koniec umocnienia skarp i dna rowu płytami ażurowymi 40x60x10 cm na podsypce cementowo piaskowej o gr. 5 cm. - długość umocnienia 2,5 m
- początek projektowanego, przebudowanego przepustu fi 800 o długości 10 m i spadku 0,5%
- rzędna dna projektowanego przepustu 228,35 m n. p. m.
- kilometraż drogi – 0+283,86
- współrzędne geodezyjne

  X: 5549677.3254

  Y: 6588020.2677

- **Punkt : P6 (wlot istniejący)**
- likwidacja istniejącej betonowej ścianki czołowej

- początek istniejącego przepustu fi 800 o długości 6,8 m i spadku 0,9%
- rzędna dna istniejącego przepustu 228,35 m n. p. m.
- kilometraż drogi – 0+283,86
- współrzędne geodezyjne

  X: 5549677.1069

  Y: 6588020.2894

- **Punkt : P7 (wylot istniejący)**
- likwidacja istniejącej betonowej ścianki czołowej
- koniec istniejącego przepustu fi 800 o długości 6,8 m i spadku 0,9%
- rzędna dna istniejącego przepustu 228,29 m n. p. m.
- kilometraż drogi – 0+283,70
- współrzędne geodezyjne

  X: 5549670.3704

  Y: 6588020.8553

- **Punkt : P8(wylot projektowany)**
- zabudowa betonowej ścianki czołowej
- początek umocnienia skarp i dna rowu płytami ażurowymi 40x60x10 cm na podsypce cementowo piaskowej o gr. 5 cm. - długość umocnienia 3,0 m
- koniec projektowanego, przebudowanego przepustu fi 800 o długości 10 m i spadku 0,5%
- rzędna dna projektowanego przepustu 228,30 m n. p. m.
- kilometraż drogi – 0+283,73
- współrzędne geodezyjne

  X: 5549667.3685

  Y: 6588021.2023

- **Punkt : Up2'**
- koniec umocnienia skarp i dna rowu płytami ażurowymi 40x60x10 cm na podsypce cementowo piaskowej o gr. 5 cm. - długość umocnienia 3,0 m

- rzędna dna rowu 228,30m n. p. m.
- kilometraż drogi – 0+283,73
- współrzędne geodezyjne

  X: 5549664.3426

  Y: 6588021.5299

## 9. CHARAKTERYSTYKA WÓD OBJĘTYCH POZWOLENIEM WODNOPRAWNYM.

Opracowanie obejmuje wody opadowe lub roztopowe odprowadzane z przedmiotowych zlewni F10, F11, F12, F13, F14, F15, F16, F17, F18, F19. Odprowadzane wody opadowe lub roztopowe spełniają warunki określone w Rozporządzeniu Ministra Gospodarki Morskiej i Żeglugi Śródlądowej z dnia 12 lipca 2019 r. w sprawie substancji szczególnie szkodliwych dla środowiska wodnego oraz warunków, jakie należy spełnić przy wprowadzaniu do wód lub do ziemi ścieków, a także przy odprowadzaniu wód opadowych lub roztopowych do wód lub urządzeń wodnych (Dz. U. 15 lipca 2019r. poz. 1311). Odprowadzane wody opadowe lub roztopowe spełniać będą parametry wymagane obowiązującymi przepisami, w związku z czym nie przewiduje się ich ujemnego oddziaływania na wody, grunt i środowisko gruntowo – wodne.

Ilość wód opadowych lub roztopowych będzie się różnić w zależności od pory roku, charakterystyki opadu i innych uwarunkowań. Nie przewiduje się prowadzenia gospodarki wodą w formalnym znaczeniu tego słowa (piętrzenia, rozrządy i pobory wody), w związku z czym nie ma potrzeby opracowania projektu instrukcji gospodarowania wodą. Szczegóły konstrukcyjne projektowanych urządzeń wodnych i zasadnicze wymiary obiektów i ich rzędne przedstawiono na rysunkach w części graficznej. Zgodnie z danymi z Regionalnego Zarządu Gospodarki Wodnej w Gliwicach – Państwowe Gospodarstwo Wodne – Wody Polskie, teren objęty opracowaniem znajduje się hydrograficznie w regionie wodnym Małej Wisły.

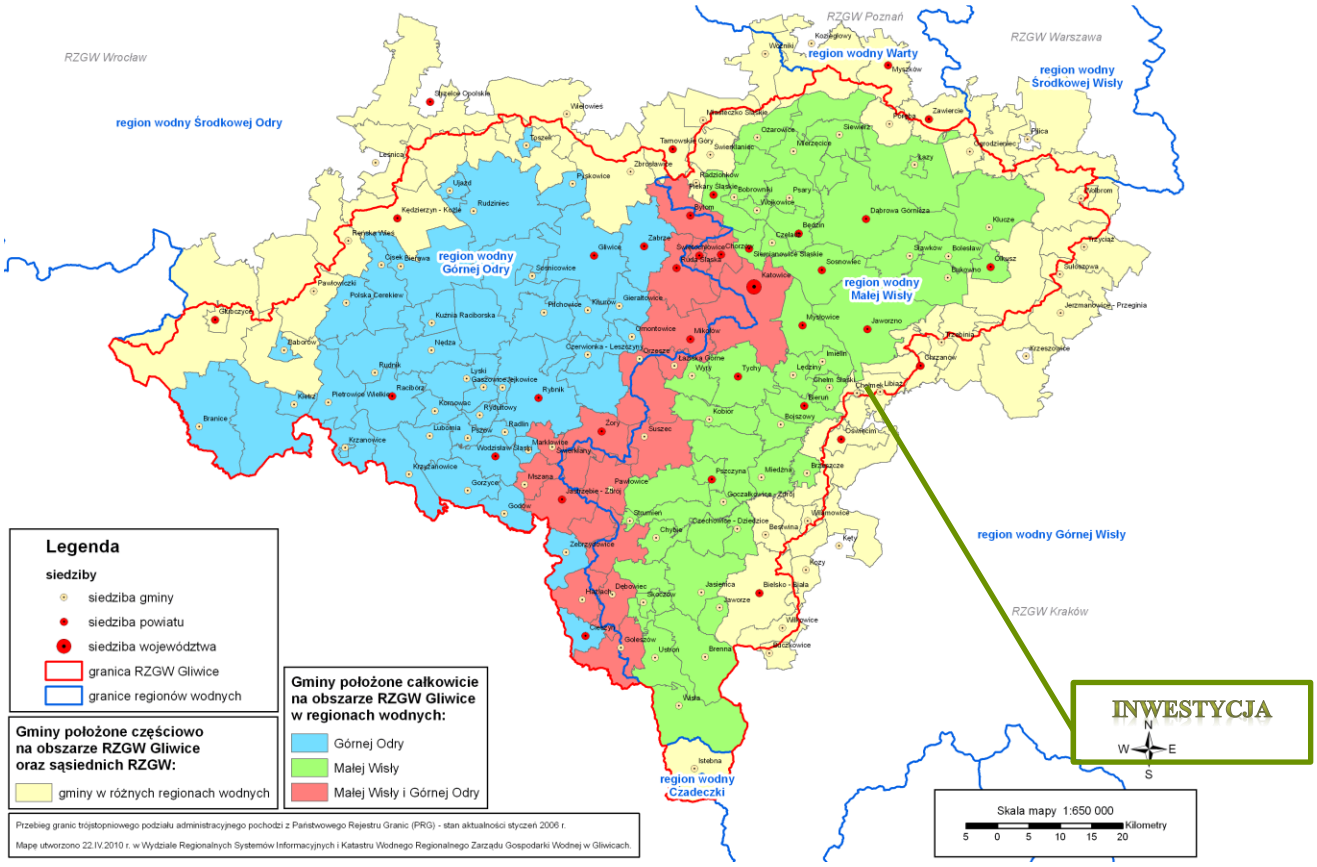


## 10. CHARAKTERYSTYKA ODBIORNIKA WÓD OPADOWYCH LUB ROZTOPOWYCH OBJĘTEGO POZWOLENIEM WODNOPRAWNYM.

Odbiornikiem wód opadowych lub roztopowych będzie istniejący rów ziemny. Szerokość dna rowu wynosi od ok. 1,1 do ok. 1,6 m. Nachylenie skarpy prawej od ok. 1:1,7 do ok. 1: 2,5 nachylenie skarpy lewej od ok. 1:1,5 do ok. 1:3. Głębokość rowu wynosi od ok. 1,05 m do ok. 1,78m. W czasie eksploatacji rów należy regularnie czyścić nie dopuszczając do zalegania osadów.

## 11. USTALENIA WYNIKAJĄCE Z PLANU GOSPODAROWANIA WODAMI NA OBSZARZE DORZECZA, PLANU ZARZĄDZANIA RYZYKIEM POWODZIOWYM, PLANU PRZECIWDZIAŁANIA SKUTKOM SUSZY, KRAJOWEGO PROGRAMU OCZYSZCZANIA ŚCIEKÓW KOMUNALNYCH.

Inwestycja nie będzie mieć negatywnego wpływu na wody powierzchniowe i podziemne i nie spowoduje ujemnych skutków na terenach przyległych. Nie wpłynie na osiągniecie celów środowiskowych określonych dla występujących na tym terenie JCWP i JCWPd i jest zgodne z Rozporządzeniem Rady Ministrów z dnia 18 października 2016r. w sprawie Planu gospodarowania wodami na obszarze dorzecza Wisły.

Inwestycja jest zgodna z planem zarządzania ryzykiem powodziowym. Wykonanie robót objętych wnioskiem o pozwolenie wodnoprawne nie utrudni ochrony przed powodzią oraz nie zwiększy ryzyka powodziowego.

Na podstawie przeprowadzonej analizy rozkładu przestrzennego zagrożenia i ryzyka powodziowego zgodnie z Rozporządzeniem Rady Ministrów z dnia 18 października 2016 r. w sprawie przyjęcia Planu zarządzania ryzykiem powodziowym dla obszaru dorzecza Wisły (Dz. U. z 2016 r. poz. 1841) określono, iż realizacja niniejszego przedsięwzięcia znajduje się na obszarach zagrożenia powodzią oraz ryzyka powodziowego.

***Mapa zagrożenia powodziowego wraz z głębokością wody, prawdopodobieństwo wystąpienia powodzi 1% – raz na 100 lat***

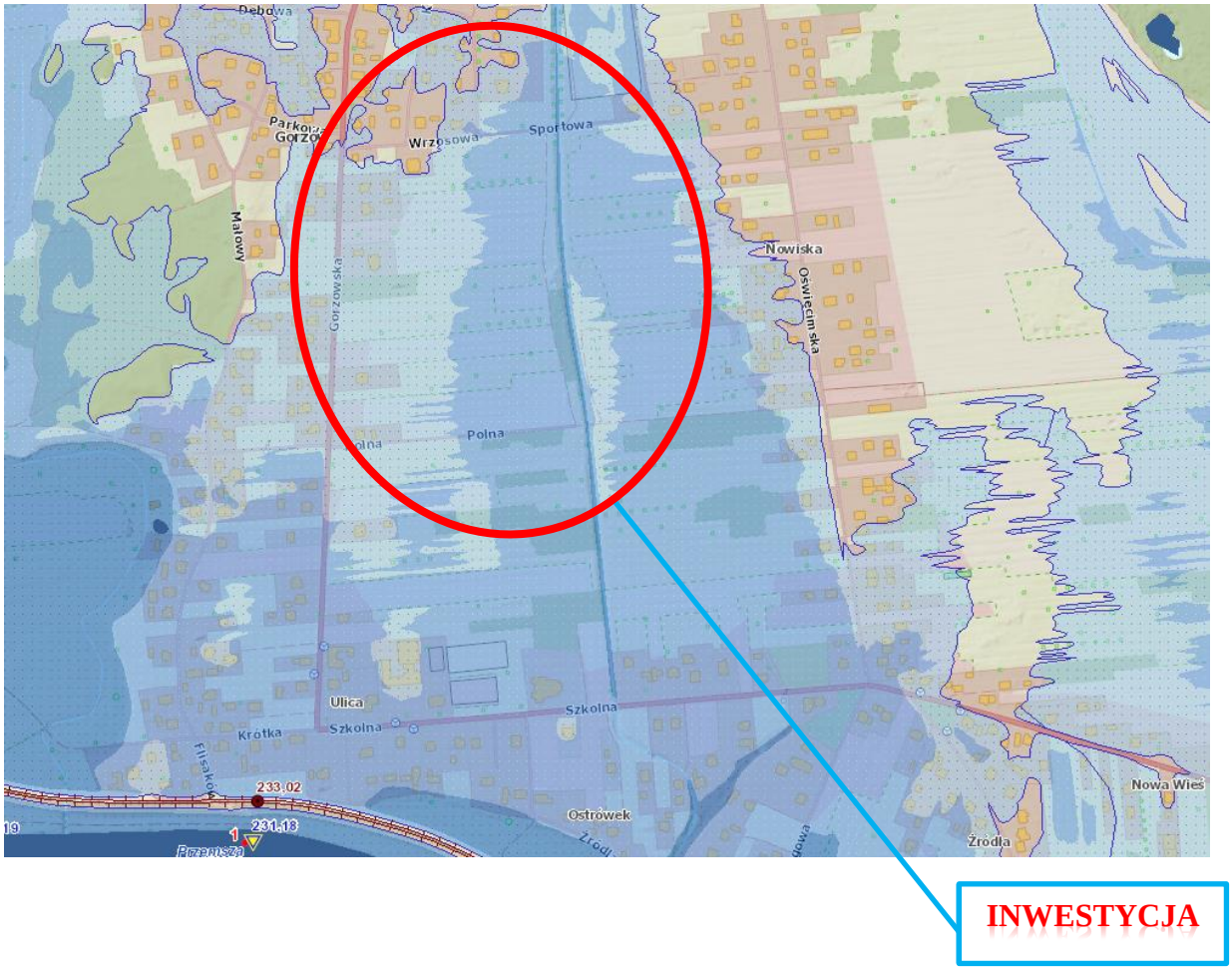

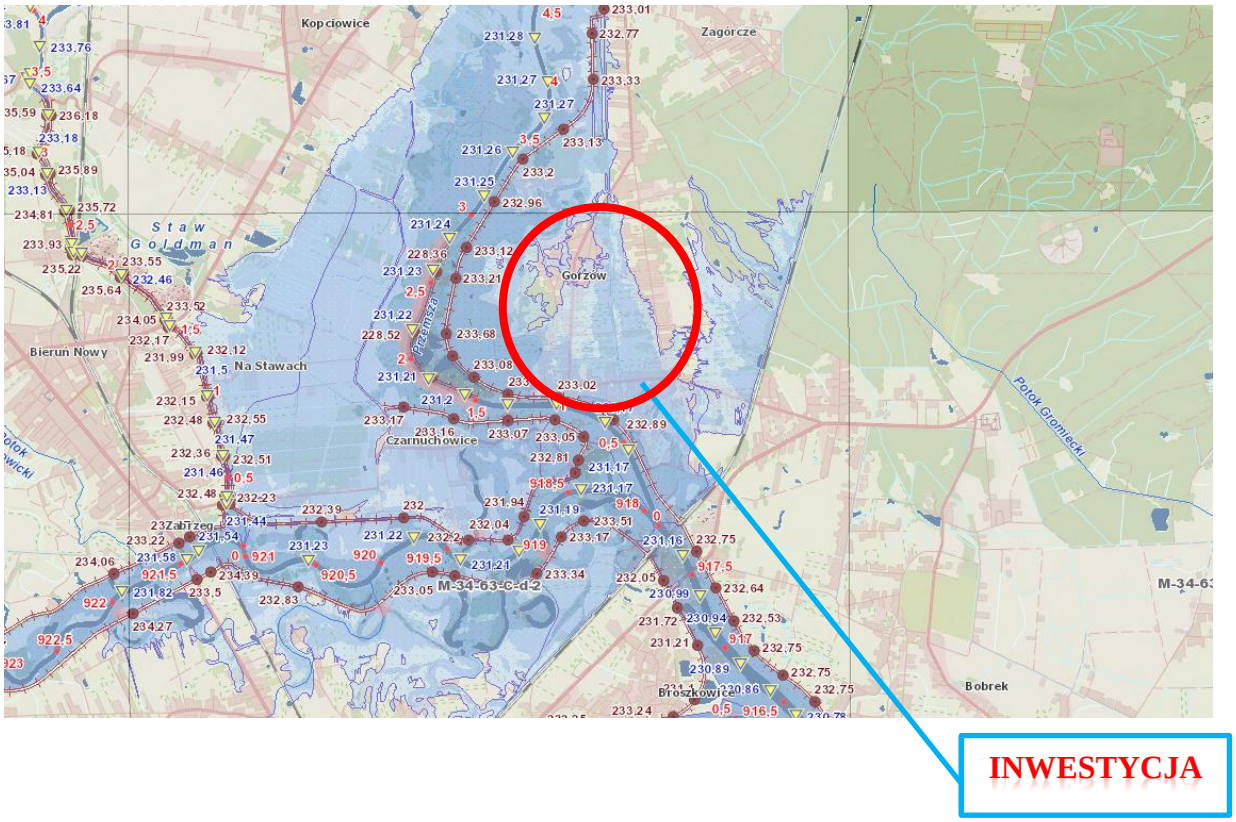
Kopciowice
Zagórcze
Staw Goldman
Bieruń Nowy
Na Stawach
Gorzów
Czarnuchowice
Potok Gromiecki
Bobrek
Broszkowice
M-34-63-c-d-2
INWESTYCJA

***Mapa ryzyka powodziowego – negatywne konsekwencje dla ludności oraz wartości potencjalnych strat powodziowych, prawdopodobieństwo wystąpienia powodzi 1% – raz na 100 lat***

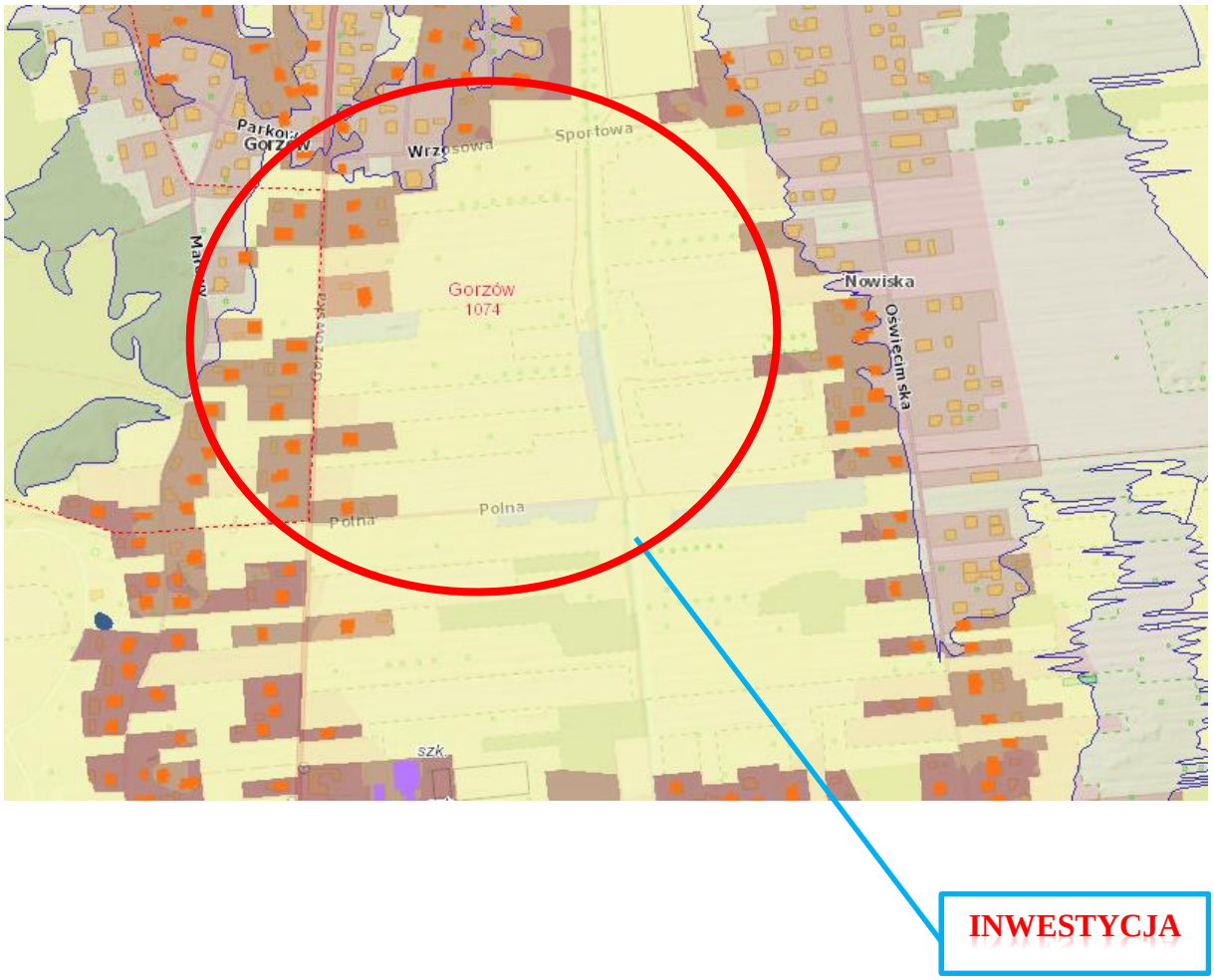

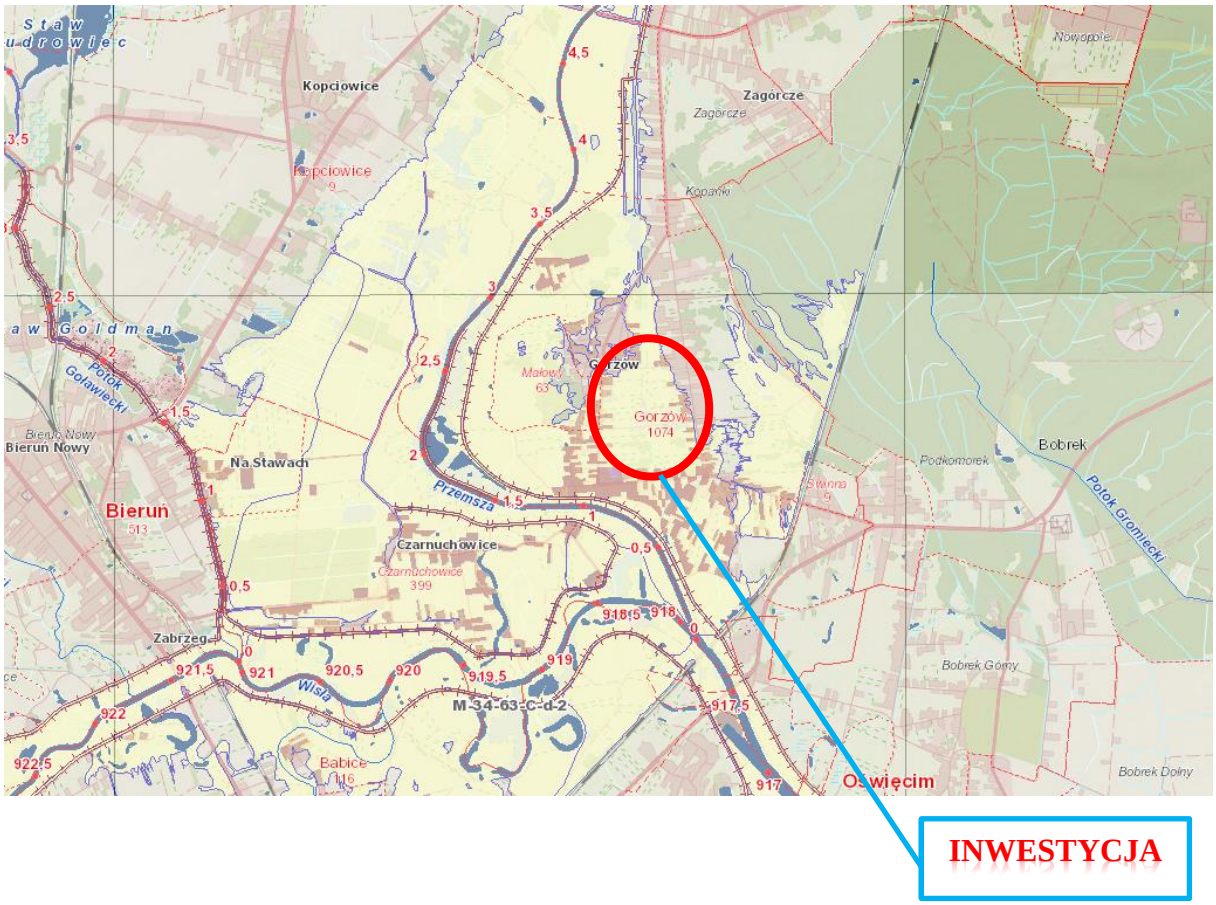
Kopciowice
Zagórcze
Kopanki
Nowopole
Gorzów
Małowy
Gorzów
1074
Bobrek
Podkomorek
Potok Gromiecki
Bieruń Nowy
Na Stawach
Bieruń
513
Przemsza
Czarnuchowice
Czarnuchowice
399
Zabrzeg
Wisła
M-34-63-C-d-2
Babice
116
Oświęcim
Bobrek Górny
Bobrek Dolny
INWESTYCJA

**Inwestycja znajduje się w obszarze szczególnego zagrożenia powodzią.**

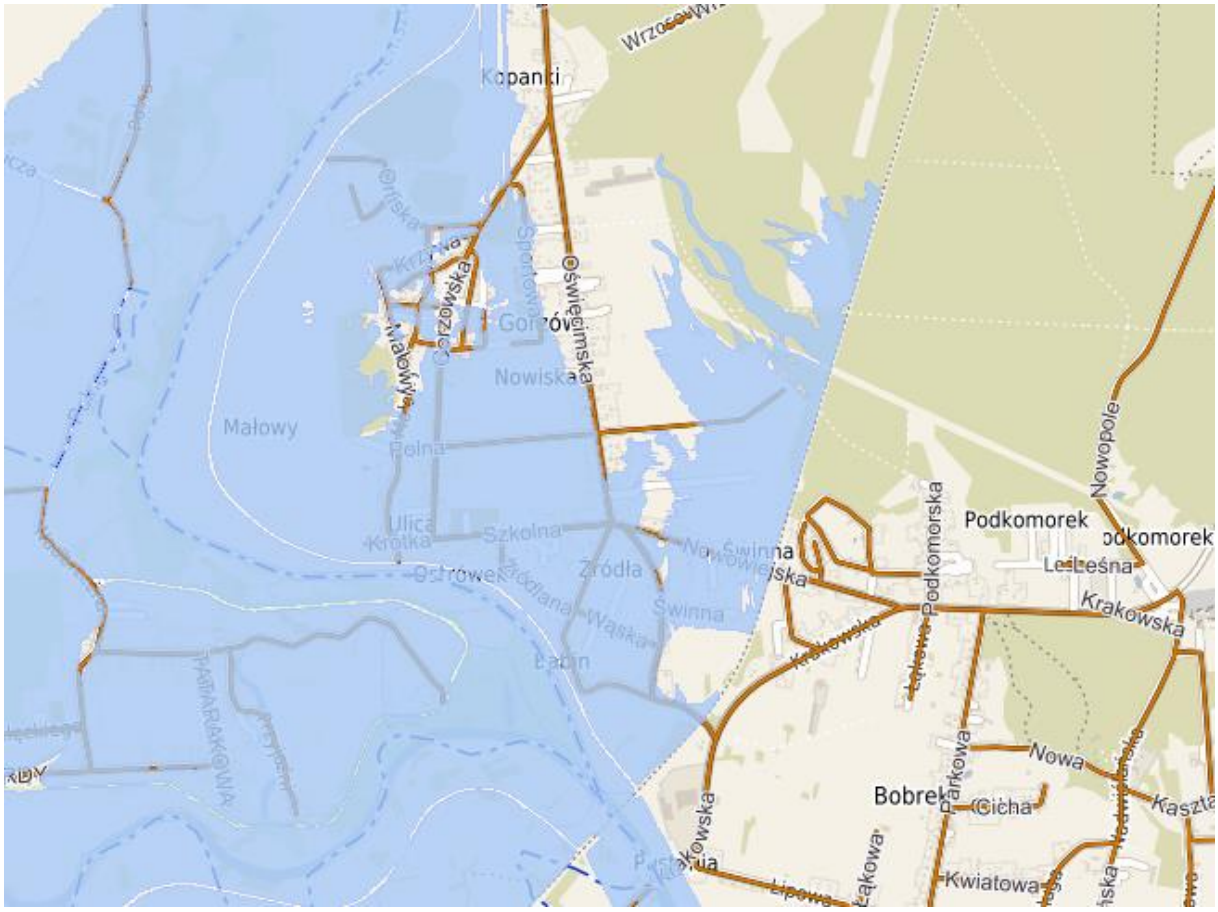


Przygotowanie Planu przeciwdziałania skutkom suszy w poszczególnych regionach wodnych, należy do zadań Dyrektora RZGW. Dyrektor Regionalnego Zarządu Gospodarki Wodnej w Gliwicach rozpoczął prace związane ze sporządzeniem projektów planów przeciwdziałania skutkom suszy w regionach wodnych Małej Wisły, wraz ze strategiczną oceną oddziaływania na środowisko. Obecnie prowadzone są prace nad stworzeniem planu przeciwdziałania skutkom suszy na terenie całej Polski. Trwają konsultacje społeczne projektu planu przeciwdziałania skutkom suszy, odbywają się one od 15 sierpnia 2019r. do 15 lutego 2020r. W Gliwicach odbyły się 20.09.2019r.

Przedmiotowa inwestycja nie będzie zagrażała prowadzeniu działań mających na celu przeciwdziałanie suszy.

Plan przeciwdziałania skutkom suszy w regionie wodnym stanowi podstawowy dokument planistyczny w zakresie gospodarowania wodami, wspomagając proces

zarządzania zasobami wodnymi i kształtowania sposobu ich użytkowania. Przedmiotowy plan, zgodnie z Ustawą Prawo wodne zawiera:

- analizę możliwości powiększenia dyspozycyjnych zasobów wodnych;

- propozycje budowy, rozbudowy lub przebudowy urządzeń wodnych;

- propozycje niezbędnych zmian w zakresie korzystania z zasobów wodnych oraz zmian naturalnej i sztucznej retencji;

- katalog działań służących ograniczeniu skutków suszy.

Krajowy program oczyszczania ścieków komunalnych z dnia 16 grudnia 2003r. (wraz z późniejszymi aktualizacjami 2005, 2009, 2010, 2015, 2017r) dotyczy ścieków komunalnych. Przedmiotowe zamierzenie budowlane nie jest powiązane bezpośrednio ani pośrednio z wytwarzaniem jakichkolwiek ścieków komunalnych w związku z powyższym odniesienie niniejszego opracowania do w/w dokumentu nie jest konieczne.

## 12. OKREŚLENIE WPŁYWU PLANOWANYCH DO WYKONANIA URZĄDZEŃ WODNYCH LUB KORZYSTANIA Z WÓD NA WODY POWIERZCHNIOWE ORAZ WODY PODZIEMNE, W SZCZEGÓLNOŚCI NA STAN TCH WÓD I REALIZACJĘ CELÓW ŚRODOWISKOWYCH DLA NICH OKREŚLONYCH.

Inwestycja nie będzie mieć negatywnego wpływu na wody powierzchniowe i podziemne i nie spowoduje ujemnych skutków na terenach przyległych. Odprowadzenie wód opadowych lub roztopowych do urządzeń wodnych – ziemi, nie stanowi zagrożenia dla środowiska i jego komponentów. Nie wpłynie na osiągniecie celów środowiskowych określonych dla występujących na tym terenie JCWP i JCWPd i jest zgodne z Rozporządzeniem Rady Ministrów z dnia 18 października 2016r. w sprawie Planu gospodarowania wodami na obszarze dorzecza Wisły (Dz. U. z 2016r. poz 1911 ze zmianami). Warunki korzystania z wód regionu wodnego Małej Wisły nie zostały do tej pory opracowane.

Obszar znajduje się w jednolitych częściach wód powierzchniowych Przemsza od Białej Przemszy do ujścia o następujących parametrach :

- europejskim kodzie PLRW200010212999
- ocena ryzyka nieosiągnięcia celów środowiskowych – zagrożona,
- stan ekologiczny –dobry stan ekologiczny;
- stan chemiczny – dobry stan chemiczny,
- zlewnia bilansowa - Przemsza
- powierzchnia 93,47 $km^2$
- odstępstwa dla JCWP- tak – ustalenie celów mniej rygorystycznych – brak możliwości technicznych,
- termin osiągnięcia dobrego stanu – 2027 r
- uzasadnienie odstępstwa - brak możliwości technicznych, dysproporcjonalne koszty. W zlewni JCWP występuje presja niska emisja. W programie działań zaplanowano działanie: weryfikacja programu ochrony środowiska dla gminy, mające na celu szczegółowe rozpoznanie i w rezultacie ograniczenie tej presji tak, aby możliwe było osiągnięcie wskaźników zgodnych z wartościami dobrego stanu. Z uwagi jednak na czas niezbędny dla wdrożenia tego działania, następnie konkretnych działań naprawczych, a także okres niezbędny aby wdrożone działania przyniosły wymierne efekty, dobry stan będzie mógł być osiągnięty do roku 2027. W zlewni JCWP występuje presja komunalna i przemysłowa. W programie działań zaplanowano działanie obejmujące przegląd pozwoleń wodnoprawnych na wprowadzanie ścieków do wód lub do ziemi przez użytkowników w zlewni JCWP z uwagi na zagrożenie osiągnięcia celów środowiskowych, zgodnie z art. 136 ust. 3 ustawy – Prawo wodne, mające na celu szczegółowe rozpoznanie i w rezultacie ograniczenie tej presji tak, aby możliwe było osiągnięcie wskaźników zgodnych z wartościami dobrego stanu. Ponadto w obszarze JCWP identyfikuje się wpływ działalności antropogenicznej (eksploatacja węgla kamiennego) na stan JCWP, oraz brak możliwości technicznych ograniczenia tych oddziaływań na wody,

generuje konieczność ustalenia mniej rygorystycznych celów w zakresie wskaźników charakteryzujących zasolenie. Jednocześnie czas niezbędny dla realizacji działania polegającego na ustaleniu wartości granicznej dla dobrego stanu lub potencjału, dla parametrów, dla których obniżono cel środowiskowy, powoduje konieczność przesunięcia w czasie osiągnięcia celów środowiskowych przez JCWP. Występująca działalność gospodarcza człowieka związana jest ściśle z występowaniem bogactw naturalnych i przemysłowym charakterem obszaru zlewni. Z uwagi jednak na czas niezbędny dla wdrożenia tego działania, następnie konkretnych działań naprawczych, a także okres niezbędny aby wdrożone działania przyniosły wymierne efekty, dobry stan będzie mógł być osiągnięty do roku 2027.

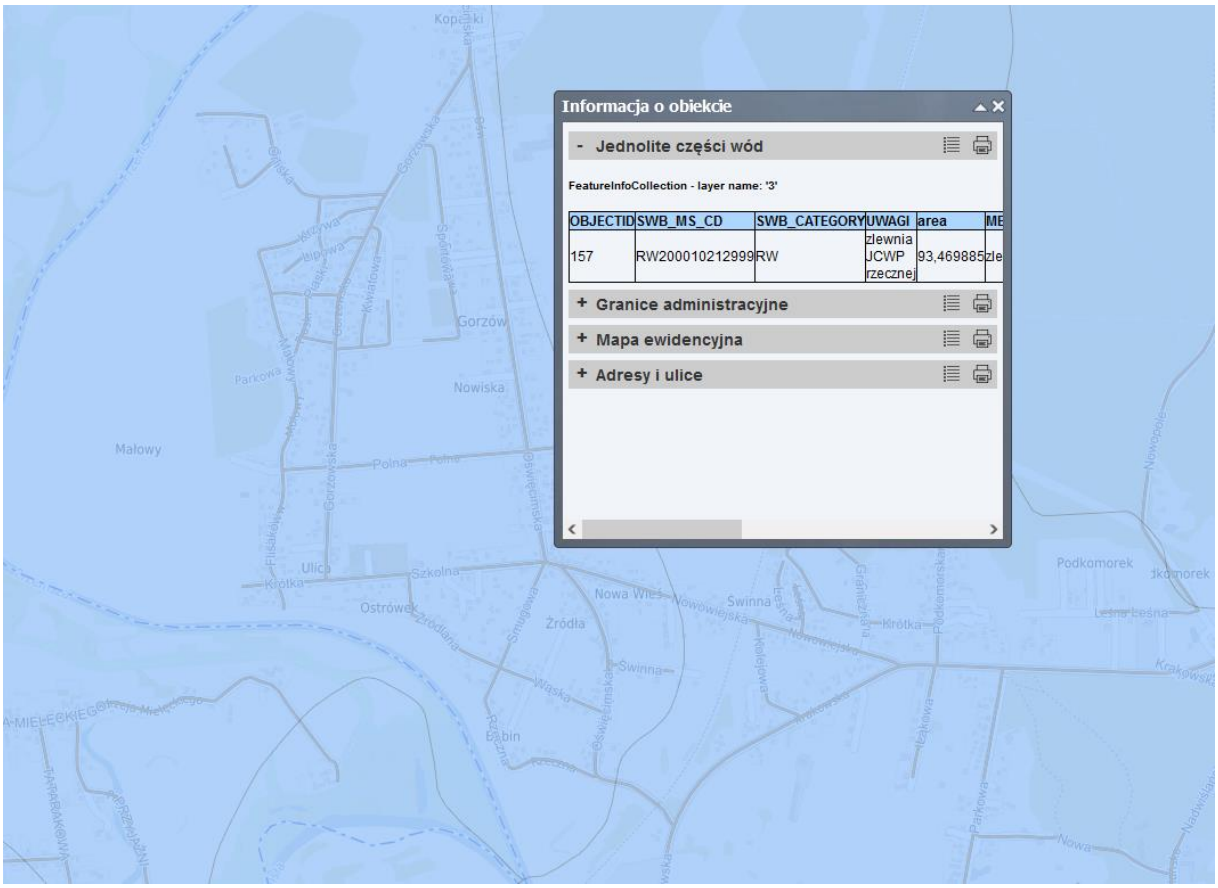

Obszar znajduje się w granicach JCWPd 146 o następujących parametrach:

- europejskim kodzie PL_GW_2000_146
- powierzchni 201,90 km $^2$
- dorzecze – Wisły
- region wodny –Małej Wisły– RZGW Gliwice,
- położenie administracyjne – m.in. Imielin
- stan chemiczny – dobry,
- stan ilościowy – słaby ,
- ocena ryzyka nieosiągnięcia celów środowiskowych -zagrożona,
- zlewnia bilansowa : Przemsza
  - odstępstwa dla JCWP- tak – ustalenie celów mniej rygorystycznych – brak możliwości technicznych
  - termin osiągnięcia dobrego stanu – 2021 r
  - uzasadnienie odstępstwa - ze względu na intensywny pobór wód podziemnych związany z odwadnianiem wyrobisk górniczych kopani węgla kamiennego (odwadnianie przez CZOK); oddziaływanie aglomeracji górnośląskiej; Występujące presje przemysłu wydobywczego i utrzymanie tych presji w perspektywie czasowej 2015, 2021 i 2027. Węgiel kamienny w tej perspektywie, będzie głównym z surowców energetycznych kraju, gdyż polityka energetyczna państwa zakłada wykorzystanie tej kopaliny jako głównego paliwa dla elektroenergetyki w celu zagwarantowania odpowiedniego stopnia bezpieczeństwa energetycznego kraju. Wydane do tej pory decyzje organu koncesyjnego zezwalające na wydobywanie węgla kamiennego ze złóż obowiązują najkrócej do 20.10.2020 r., a najdłużej do 31.12.2030 r. Perspektywiczne wydobycie określone dla kopalń na podstawie bilansu zasobów i stanu rozpoznania złóż może trwać w niektórych przypadkach do 2046 r. Brak możliwość zakończenia eksploatacji ze względów gospodarczych.

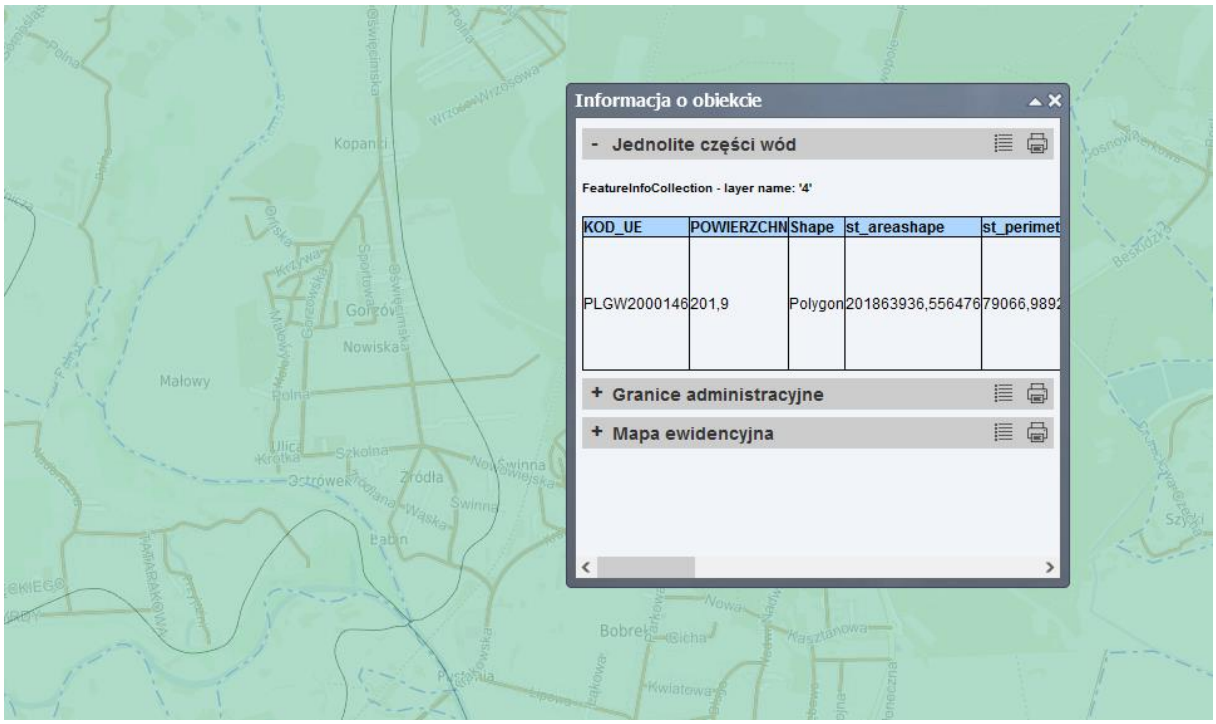


Planowana usługa wodna - nie będzie miała wpływu na stan wód podziemnych i powierzchniowych oraz realizację celów środowiskowych dla nich ustalonych tj. na elementy biologiczne, morfologiczne, fizykochemiczne i chemiczne. Inwestycja nie wpłynie na elementy stanu fizykochemicznego i biologicznego wód w stopniu pogarszającym klasyfikację jednolitej części wód podziemnych i powierzchniowych.

Inwestycja jest zgodna z Planem gospodarowania wodami na obszarze dorzecza Wisły - Rozporządzeniem Rady Ministrów z dnia 18 października 2016r.

## 13. PLANOWANY OKRES ROZRUCHU, SPOSÓB POSTĘPOWANIA W PRZYPADKU ROZRUCHU, ZATRZYMANIA DZIAŁALNOŚCI LUB AWARII URZĄDZEŃ ISTOTNYCH DLA REALIZACJI POZWOLENIA WODNOPRAWNEGO, A TAKŻE ROZMIAR I WARUNKI KORZYSTANIA Z WÓD ORAZ URZĄDZEŃ WODNYCH W TYCH SYTUACJACH WRAZ Z MAKSYMALNYM, DOPUSZCZALNYM CZASEM ICH TRWANIA.

W zakresie przedsięwzięcia występują urządzenia wodne które nie wymagają rozruchu więc nie przewiduje się awarii bądź zatrzymania działania tych urządzeń.

Zaprojektowane urządzenia do podczyszczenia wód opadowych lub roztopowych (osadniki zawiesin stałych), i wykorzystane w tych urządzeniach metody oczyszczania, oparte są wyłącznie na procesach fizycznych i chemicznych. Zastosowane urządzenia nie wymagają dostarczenia energii elektrycznej lub innego medium potrzebnego do prawidłowej jego pracy. Wymagają jedynie konserwacji, polegającej na okresowym usuwaniu osadów i czyszczeniu, bez wymiany części. Proces odprowadzania wód opadowych lub roztopowych do odbiornika zachodzi samoczynnie pod wpływem działania sił grawitacyjnych. W sytuacji uszkodzenia jakiegokolwiek elementu systemu odwadniającego obszar inwestycji, należy usunąć przyczynę awarii. W przypadku wypadku lub katastrofy drogowej, w trakcie których może dojść do uszkodzenia zbiorników paliw pojazdów, uszkodzenia silników z wypłynięciem olejów, uszkodzenia cystern do przewozu paliw lub produktów ropopochodnych lub też uszkodzenia zbiorników pojazdów przewożących substancje toksyczne lub niebezpieczne dla zdrowia ludzi i środowiska naturalnego należy natychmiast wezwać specjalistyczne służby ratownicze (odpowiednie jednostki ratownictwa chemicznego Straży Pożarnej), które w sposób profesjonalny zabezpieczą miejsce awarii oraz swoim działaniem zminimalizują rozprzestrzenianie się skutków awarii w czasie i przestrzeni. Należy również poinformować Wojewódzki Inspektorat Ochrony Środowiska w Krakowie. Po usunięciu zagrożenia należy dokonać przeglądu i czyszczenia osadników z substancji szkodliwych, które przedostały się do rur lub do studni w trakcie awarii. Sytuacje te występują losowo i ich prawdopodobieństwo jest trudne do określenia.

## 14. INFORMACJA O FORMACH OCHRONY PRZYRODY UTWORZONYCH LUB USTANOWIONYCH NA PODSTAWIE PRZEPISÓW USTAWY Z DNIA 16 KWIETNIA 2004 R. O OCHRONIE PRZYRODY, WYSTĘPUJĄCYCH W ZASIĘGU ODDZIAŁYWANIA ZAMIERZONEGO KORZYSTANIA Z WÓD LUB PLANOWANYCH DO WYKONANIA URZĄDZEŃ WODNYCH.

W zasięgu oddziaływania planowanego przedsięwzięcia nie znajdują się obszary chronione na podstawie ustawy z dnia 16 kwietnia 2004 r. o ochronie przyrody – Dz. U. 2004 nr 92 poz. 880 (Obwieszczenie Marszałka Sejmu

Rzeczpospolitej Polskiej z dnia 22 listopada 2019r. w sprawie ogłoszenia jednolitego tekstu ustawy o ochronie przyrody (Dz. U. 2020 poz. 55) zgodnie z załączoną poniżej mapą Generalnej Dyrekcji Ochrony Środowiska. Nie występują obszary objęte programem Natura 2000.

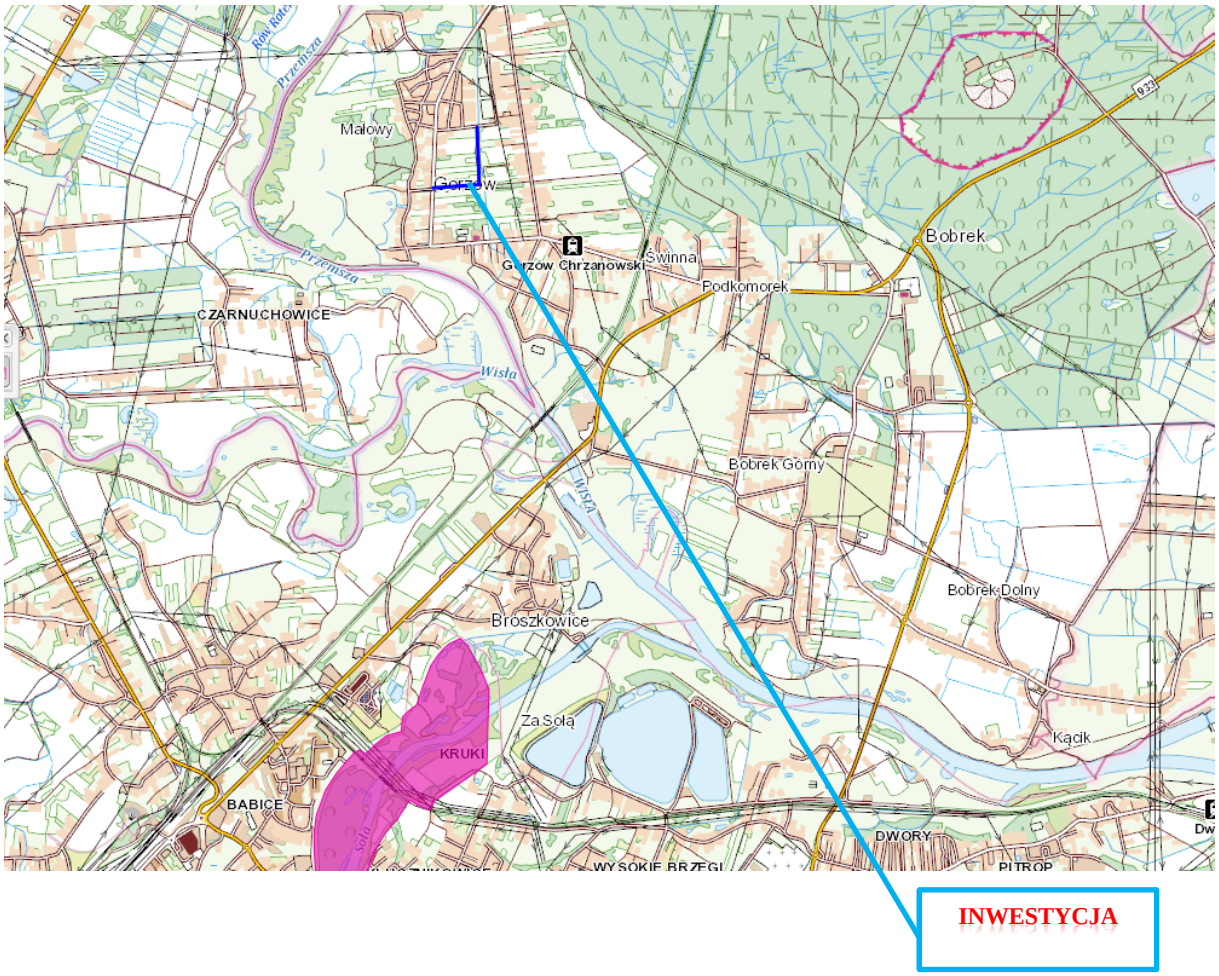

Przybliżone odległości inwestycji od :

**REZERWATY**

| Nazwa | [km] |
|---|---|
| Żaki | 9.34 |
| Przeciszów - otulina | 10.48 |
| Przeciszów | 10.61 |
| Bukowica | 12.21 |
| Żubrowisko | 13.59 |
| Lipowiec - otulina | 14.94 |
| Lipowiec | 15.19 |
| Las Murckowski | 16.67 |
| Dolina Żabnika - otulina | 18.66 |
| Dolina Żabnika | 19.04 |
| Ochojec | 20.95 |
| Ostra Góra | 22.32 |
| Babczyna Dolina | 23.36 |
| Dolina Potoku Rudno - otulina | 25.91 |
| Dolina Potoku Rudno | 26.04 |
| Zasolnica | 28.54 |

**PARKI KRAJOBRAZOWE**

| Nazwa | [km] |
|---|---|
| Tenczyński Park Krajobrazowy - otulina | 9.71 |
| Tenczyński Park Krajobrazowy | 10.88 |
| Rudniański Park Krajobrazowy - otulina | 18.84 |
| Rudniański Park Krajobrazowy | 19.10 |
| Park Krajobrazowy Dolinki Krakowskie - otulina | 20.30 |
| Park Krajobrazowy Dolinki Krakowskie | 22.54 |
| Park Krajobrazowy Beskidu Małego - otulina | 25.09 |
| Park Krajobrazowy Beskidu Małego | 26.11 |
| Orlich Gniazd - otulina | 27.59 |

**PARKI NARODOWE**

| Brak obszarów |
|---|

**OBSZARY CHRONIONEGO KRAJOBRAZU**

| Nazwa | [km] |
|---|---|
| Dobra-Wilkoszyn | 13.74 |
| Podkępie | 22.07 |
| Otulina Parku Krajobrazowego Orlich Gniazd i Parku Krajobrazowego Stawki | 27.59 |
| Góra Zamkowa | 28.26 |
| Przełajka | 29.66 |
| Wzgórze Doroty, Lasek Grodziecki | 29.77 |

**ZESPÓŁY PRZYRODNICZO-KRAJOBRAZOWE**

| Nazwa | [km] |
|---|---|
| Dolina rzeki Soły | 2.47 |
| Uroczysko Sadowa Góra | 16.10 |
| Źródła Kłodnicy | 21.53 |
| Szopienice-Borki | 21.74 |
| Wzgórze Kamionka | 24.48 |
| Dolina Jamny | 25.26 |
| Uroczysko Buczyna | 26.51 |
| Wzgórze Gołonoskie | 28.38 |
| Sarni Stok | 29.30 |

**NATURA 2000 OBSZARY SPECJALNEJ OCHRONY**

| Nazwa | [km] |
|---|---|
| Stawy w Brzeszczach PLB120009 | 4.34 |
| Dolina Dolnej Soły PLB120004 | 6.03 |
| Dolina Dolnej Skawy PLB120005 | 8.58 |
| Dolina Górnej Wisły PLB240001 | 23.38 |

**NATURA 2000 SPECJALNE OBSZARY OCHRONY**

| Nazwa | [km] |
|---|---|
| Dolna Soła PLH120083 | 6.29 |
| Łąki w Jaworznie PLH240042 | 15.28 |
| Wiśliska PLH120084 | 21.39 |
| Torfowisko Sosnowiec-Bory PLH240038 | 22.02 |
| Łąki w Sławkowie PLH240043 | 24.39 |
| Beskid Mały PLH240023 | 26.24 |
| Rudno PLH120058 | 27.00 |
| Krzeszowice PLH120044 | 28.47 |
| Armeria PLH120091 | 28.48 |
| Pleszczotka PLH120092 | 29.16 |
| Zbiornik Goczałkowicki - Ujście Wisły i Bajerki PLH240039 | 29.47 |
| Czerna PLH120034 | 29.91 |

## 15. OBLICZENIA WÓD OPADOWYCH LUB ROZTOPOWYCH.

**Zlewnie przedstawiono na rys. nr 8.**

Obliczenie ilości wód opadowych lub roztopowych.

***Wody opadowe i roztopowe będą odprowadzane do rowu przez okres 182 dni w roku.***

Wielkość spływu wód deszczowych z terenu objętego niniejszym opracowaniem obliczono wg wzoru:

$$Q = q \times F \times \Psi \text{ [l/s]}$$

Gdzie:

F - powierzchnia zlewni rzeczywistych

Ψ - współczynnik spływu

Natężenie deszczu miarodajnego obliczono ze wzoru:

$$q = \frac{A}{t^{0,67}}$$

obliczono q =130 l/s ha

gdzie:

A - współczynnik charakteryzujący warunki hydrologiczne zlewni zależny od średniej rocznej wysokości opadu i przyjętej częstotliwości deszczu miarodajnego

t - czas trwania deszczu miarodajnego [min] przyjęto 15 min

gdzie A obliczono ze wzoru (przy średniej rocznej wysokości opadu do 800 mm):

A =470*C1/3

obliczono A = 804

C - ilość lat przypadająca na jedno zdarzenie deszczu przyjęto 5 lata

Przyjęto częstotliwość występowania deszczu wyrażoną w procentach – p = 20 %

**Q = q x F x Ψ [dm$^3$/s]**

Ψ – w obliczeniach ujęto współczynniki spływu :

- dla jezdni: 0,9

Maksymalna godzinowa ilość wód opadowych: Dla czasu t=60min $q_{60-C5}$=52 $dm^3/s*ha$

$$Q_{Zmaxh} = F_{zred} * q_{60} * 3600/1000 \ [m^3/h]$$

**DO OBLICZEŃ PRZYJĘTO:**

1) **ZLEWNIA F10– odprowadzenie wód opadowych lub roztopowych do istniejącego urządzenia wodnego – rowu z projektowanego przykanalika w miejscu wylotu W10**

Wg danych z Instytutu Meteorologii i Gospodarki Wodnej, Oddział w Katowicach, średnia roczna suma opadów atmosferycznych (z lat 1971-2000) wynosi: hśr= 732[mm]
Przyjęta liczba dni deszczowych w roku wynosi td=182 dni

| **ZLEWNIA F10** | Powierzchnia rzeczywista zlewni $F_z$ | | Powierzchnia zredukowana $F_{zr} = F_z * \Psi$ | Max ilość wód opadowych $Q_{Zmax} = q*F_{zr}$ | | Średnia roczna ilość wód opad. $Q_{Zśr} = F_{zr}*h_{śr}/1000$ | Średnia dobowa ilość wód opad. $Q_{śr/d} = Q_{Zśr}/182$ | Max.godzinowa ilość wód opad. $Q_{Zmaxh}$ |
|---|---|---|---|---|---|---|---|---|
| | [ha] | [$m^2$] | [$m^2$] | **[$dm^3/s$]** | **[$m^3/s$]** | **[$m^3/rok$]** | **[$m^3/dobę$]** | **[$m^3/h$]** |
| **Jezdnia** | 0,0134 | 134 | 120,6 | 1,6 | 0,0016 | 88,28 | 0,49 | 2,26 |
| **OGÓŁEM** | **0,0134** | **134** | **120,6** | **1,6** | **0,0016** | **88,28** | **0,49** | **2,26** |

**2) ZLEWNIA F11– odprowadzenie wód opadowych lub roztopowych do istniejącego urządzenia wodnego – rowu z projektowanego przykanalika w miejscu wylotu W11**

Wg danych z Instytutu Meteorologii i Gospodarki Wodnej, Oddział w Katowicach, średnia roczna suma opadów atmosferycznych (z lat 1971-2000) wynosi: hśr= 732[mm]
Przyjęta liczba dni deszczowych w roku wynosi td=182 dni

| ZLEWNIA F11 | Powierzchnia rzeczywista zlewni $F_z$ | | Powierzchnia zredukowana $F_{zr} = F_z * \Psi$ | Max ilość wód opadowych $Q_{Zmax} = q*F_{zr}$ | | Średnia roczna ilość wód opad. $Q_{Zśr}=F_{zr}*h_{śr}/1000$ | Średnia dobowa ilość wód opad. $Q_{śr/d}= Q_{Zśr}/182$ | Max.godzinowa ilość wód opad. $Q_{Zmaxh}$ |
|---|---|---|---|---|---|---|---|---|
| | [ha] | [$m^2$] | [$m^2$] | **[$dm^3/s$]** | **[$m^3/s$]** | **[$m^3$/rok]** | **[$m^3$/dobę]** | **[$m^3/h$]** |
| **Jezdnia** | 0,0146 | 146 | 131,4 | 1,7 | 0,0017 | 96,18 | 0,53 | 2,46 |
| **OGÓŁEM** | **0,0146** | **146** | **131,4** | **1,7** | **0,0017** | **96,18** | **0,53** | **2,46** |

3) **ZLEWNIA F12– odprowadzenie wód opadowych lub roztopowych do istniejącego urządzenia wodnego – rowu z projektowanego przykanalika w miejscu wylotu W12**

Wg danych z Instytutu Meteorologii i Gospodarki Wodnej, Oddział w Katowicach, średnia roczna suma opadów atmosferycznych (z lat 1971-2000) wynosi: hśr= 732[mm]
Przyjęta liczba dni deszczowych w roku wynosi td=182 dni

| **ZLEWNIA F12** | Powierzchnia rzeczywista zlewni $F_z$ | | Powierzchnia zredukowana $F_{zr} = F_z * \Psi$ | Max ilość wód opadowych $Q_{Zmax} = q*F_{zr}$ | | Średnia roczna ilość wód opad. $Q_{Zśr}=F_{zr}*h_{śr}/1000$ | Średnia dobowa ilość wód opad. $Q_{śr/d}= Q_{Zśr} /182$ | Max.godzinowa ilość wód opad. $Q_{Zmaxh}$ |
|---|---|---|---|---|---|---|---|---|
| | [ha] | [$m^2$] | [$m^2$] | **[$dm^3$/s]** | **[$m^3$/s]** | **[$m^3$/rok]** | **[$m^3$/dobę]** | **[$m^3$/h]** |
| **Jezdnia** | 0,0275 | 275 | 247,5 | 3,2 | 0,0032 | 181,17 | 1,00 | 4,63 |
| **OGÓŁEM** | **0,0275** | **275** | **247,5** | **3,2** | **0,0032** | **181,17** | **1,00** | **4,63** |

4) **ZLEWNIA F13– odprowadzenie wód opadowych lub roztopowych do istniejącego urządzenia wodnego – rowu z projektowanego przykanalika w miejscu wylotu W13**

Wg danych z Instytutu Meteorologii i Gospodarki Wodnej, Oddział w Katowicach, średnia roczna suma opadów atmosferycznych (z lat 1971-2000) wynosi: hśr= 732[mm]
Przyjęta liczba dni deszczowych w roku wynosi td=182 dni

| **ZLEWNIA F13** | Powierzchnia rzeczywista zlewni $F_z$ | | Powierzchnia zredukowana $F_{zr} = F_z * \Psi$ | Max ilość wód opadowych $Q_{Zmax} = q*F_{zr}$ | | Średnia roczna ilość wód opad. $Q_{Zśr}=F_{zr}*h_{śr}/1000$ | Średnia dobowa ilość wód opad. $Q_{śr/d}= Q_{Zśr}/182$ | Max.godzinowa ilość wód opad. $Q_{Zmaxh}$ |
|---|---|---|---|---|---|---|---|---|
| | [ha] | [$m^2$] | [$m^2$] | **[$dm^3/s$]** | **[$m^3/s$]** | **[$m^3/rok$]** | **[$m^3/dobę$]** | **[$m^3/h$]** |
| **Jezdnia** | 0,027 | 270 | 243 | 3,2 | 0,0032 | 177,88 | 0,98 | 4,55 |
| **OGÓŁEM** | **0,027** | **270** | **243** | **3,2** | **0,0032** | **177,88** | **0,98** | **4,55** |

5) **ZLEWNIA F14– odprowadzenie wód opadowych lub roztopowych do istniejącego urządzenia wodnego – rowu z projektowanego przykanalika w miejscu wylotu W14**

Wg danych z Instytutu Meteorologii i Gospodarki Wodnej, Oddział w Katowicach, średnia roczna suma opadów atmosferycznych (z lat 1971-2000) wynosi: hśr= 732[mm]
Przyjęta liczba dni deszczowych w roku wynosi td=182 dni

| **ZLEWNIA F14** | Powierzchnia rzeczywista zlewni $F_z$ | | Powierzchnia zredukowana $F_{zr} = F_z * \Psi$ | Max ilość wód opadowych $Q_{Zmax} = q*F_{zr}$ | | Średnia roczna ilość wód opad. $Q_{Zśr}=F_{zr}*h_{śr}/1000$ | Średnia dobowa ilość wód opad. $Q_{śr/d}= Q_{Zśr}/182$ | Max.godzinowa ilość wód opad. $Q_{Zmaxh}$ |
|---|---|---|---|---|---|---|---|---|
| | [ha] | [$m^2$] | [$m^2$] | **[$dm^3/s$]** | **[$m^3/s$]** | **[$m^3/rok$]** | **[$m^3/dobę$]** | **[$m^3/h$]** |
| **Jezdnia** | 0,0276 | 276 | 248,4 | 3,2 | 0,0032 | 181,83 | 1,00 | 4,65 |
| **OGÓŁEM** | **0,0276** | **276** | **248,4** | **3,2** | **0,0032** | **181,83** | **1,00** | **4,65** |

6) **ZLEWNIA F15– odprowadzenie wód opadowych lub roztopowych do istniejącego urządzenia wodnego – rowu z projektowanego przykanalika w miejscu wylotu W15**

Wg danych z Instytutu Meteorologii i Gospodarki Wodnej, Oddział w Katowicach, średnia roczna suma opadów atmosferycznych (z lat 1971-2000) wynosi: hśr= 732[mm]
Przyjęta liczba dni deszczowych w roku wynosi td=182 dni

| **ZLEWNIA F15** | Powierzchnia rzeczywista zlewni $F_z$ | | Powierzchnia zredukowana $F_{zr} = F_z * \Psi$ | Max ilość wód opadowych $Q_{Zmax} = q*F_{zr}$ | | Średnia roczna ilość wód opad. $Q_{Zśr}=F_{zr}*h_{śr}/1000$ | Średnia dobowa ilość wód opad. $Q_{śr/d}= Q_{Zśr}/182$ | Max.godzinowa ilość wód opad. $Q_{Zmaxh}$ |
|---|---|---|---|---|---|---|---|---|
| | [ha] | [$m^2$] | [$m^2$] | **[$dm^3/s$]** | **[$m^3/s$]** | **[$m^3/rok$]** | **[$m^3/dobę$]** | **[$m^3/h$]** |
| **Jezdnia** | 0,0271 | 271 | 243,9 | 3,2 | 0,0032 | 178,53 | 0,98 | 4,57 |
| **OGÓŁEM** | **0,0271** | **271** | **243,9** | **3,2** | **0,0032** | **178,53** | **0,98** | **4,57** |

7) **ZLEWNIA F16– odprowadzenie wód opadowych lub roztopowych do istniejącego urządzenia wodnego – rowu z projektowanego przykanalika w miejscu wylotu W16**

Wg danych z Instytutu Meteorologii i Gospodarki Wodnej, Oddział w Katowicach, średnia roczna suma opadów atmosferycznych (z lat 1971-2000) wynosi: hśr= 732[mm]
Przyjęta liczba dni deszczowych w roku wynosi td=182 dni

| **ZLEWNIA F16** | Powierzchnia rzeczywista zlewni $F_z$ | | Powierzchnia zredukowana $F_{zr} = F_z * \Psi$ | Max ilość wód opadowych $Q_{Zmax} = q*F_{zr}$ | | Średnia roczna ilość wód opad. $Q_{Zśr}=F_{zr}*h_{śr}/1000$ | Średnia dobowa ilość wód opad. $Q_{śr/d}= Q_{Zśr}/182$ | Max.godzinowa ilość wód opad. $Q_{Zmaxh}$ |
|---|---|---|---|---|---|---|---|---|
| | [ha] | [$m^2$] | [$m^2$] | **[$dm^3/s$]** | **[$m^3/s$]** | **[$m^3/rok$]** | **[$m^3/dobę$]** | **[$m^3/h$]** |
| **Jezdnia** | 0,0682 | 682 | 613,8 | 8,0 | 0,0080 | 449,30 | 2,47 | 11,49 |
| **Zjazd** | 0,0016 | 16 | 12 | 0,2 | 0,0002 | 8,78 | 0,05 | 0,22 |
| **OGÓŁEM** | **0,0698** | **698** | **625,8** | **8,2** | **0,0082** | **458,09** | **2,52** | **11,71** |

**8) ZLEWNIA F17– odprowadzenie wód opadowych lub roztopowych do istniejącego urządzenia wodnego – rowu z projektowanego przykanalika w miejscu wylotu W17**

Wg danych z Instytutu Meteorologii i Gospodarki Wodnej, Oddział w Katowicach, średnia roczna suma opadów atmosferycznych (z lat 1971-2000) wynosi: hśr= 732[mm]
Przyjęta liczba dni deszczowych w roku wynosi td=182 dni

| **ZLEWNIA F17** | Powierzchnia rzeczywista zlewni $F_z$ | | Powierzchnia zredukowana $F_{zr} = F_z * \Psi$ | Max ilość wód opadowych $Q_{Zmax} = q*F_{zr}$ | | Średnia roczna ilość wód opad. $Q_{Zśr}=F_{zr}*h_{śr}/1000$ | Średnia dobowa ilość wód opad. $Q_{śr/d}= Q_{Zśr}/182$ | Max.godzinowa ilość wód opad. $Q_{Zmaxh}$ |
|---|---|---|---|---|---|---|---|---|
| | [ha] | [$m^2$] | [$m^2$] | **[$dm^3/s$]** | **[$m^3/s$]** | **[$m^3/rok$]** | **[$m^3/dobę$]** | **[$m^3/h$]** |
| **Jezdnia** | 0,0361 | 361 | 324,9 | 4,2 | 0,0042 | 237,83 | 1,31 | 6,08 |
| **OGÓŁEM** | **0,0361** | **361** | **324,9** | **4,2** | **0,0042** | **237,83** | **1,31** | **6,08** |

**9) ZLEWNIA F18– odprowadzenie wód opadowych lub roztopowych do istniejącego urządzenia wodnego – rowu z projektowanego przykanalika w miejscu wylotu W18**

Wg danych z Instytutu Meteorologii i Gospodarki Wodnej, Oddział w Katowicach, średnia roczna suma opadów atmosferycznych (z lat 1971-2000) wynosi: hśr= 732[mm]
Przyjęta liczba dni deszczowych w roku wynosi td=182 dni

| **ZLEWNIA F18** | Powierzchnia rzeczywista zlewni $F_z$ | | Powierzchnia zredukowana $F_{zr} = F_z * \Psi$ | Max ilość wód opadowych $Q_{Zmax} = q*F_{zr}$ | | Średnia roczna ilość wód opad. $Q_{Zśr}=F_{zr}*h_{śr}/1000$ | Średnia dobowa ilość wód opad. $Q_{śr/d}= Q_{Zśr}/182$ | Max.godzinowa ilość wód opad. $Q_{Zmaxh}$ |
|---|---|---|---|---|---|---|---|---|
| | [ha] | [$m^2$] | [$m^2$] | **[$dm^3/s$]** | **[$m^3/s$]** | **[$m^3/rok$]** | **[$m^3/dobę$]** | **[$m^3/h$]** |
| **Jezdnia** | 0,0534 | 534 | 480,6 | 6,2 | 0,0062 | 351,8 | 1,93 | 9,00 |
| **OGÓŁEM** | **0,0534** | **534** | **480,6** | **6,2** | **0,0062** | **351,8** | **1,93** | **9,00** |

**10) ZLEWNIA F19– odprowadzenie wód opadowych lub roztopowych do istniejącego urządzenia wodnego – rowu z projektowanego przykanalika w miejscu wylotu W19**

Wg danych z Instytutu Meteorologii i Gospodarki Wodnej, Oddział w Katowicach, średnia roczna suma opadów atmosferycznych (z lat 1971-2000) wynosi: hśr= 732[mm]
Przyjęta liczba dni deszczowych w roku wynosi td=182 dni

| **ZLEWNIA F19** | Powierzchnia rzeczywista zlewni $F_z$ | | Powierzchnia zredukowana $F_{zr} = F_z * \Psi$ | Max ilość wód opadowych $Q_{Zmax} = q*F_{zr}$ | | Średnia roczna ilość wód opad. $Q_{Zśr}=F_{zr}*h_{śr}/1000$ | Średnia dobowa ilość wód opad. $Q_{śr/d}= Q_{Zśr}/182$ | Max.godzinowa ilość wód opad. $Q_{Zmaxh}$ |
|---|---|---|---|---|---|---|---|---|
| | [ha] | [$m^2$] | [$m^2$] | **[$dm^3/s$]** | **[$m^3/s$]** | **[$m^3/rok$]** | **[$m^3/dobę$]** | **[$m^3/h$]** |
| **Jezdnia** | 0,0597 | 597 | 537,3 | 7,0 | 0,0070 | 393,30 | 2,16 | 10,06 |
| **OGÓŁEM** | **0,0597** | **597** | **537,3** | **7,0** | **0,0070** | **393,30** | **2,16** | **10,06** |

| ZLEWNIE | Powierzchnia rzeczywista zlewni $F_z$ | | Powierzchnia zredukowana $F_{zr} = F_z * \Psi$ | Max ilość wód opadowych $Q_{Zmax} = q*F_{zr}$ | | Średnia roczna ilość wód opad. $Q_{Zśr}=F_{zr}*h_{śr}/1000$ | Średnia dobowa ilość wód opad. $Q_{śr/d} = Q_{Zśr}/182$ | Max.godzinowa ilość wód opad. $Q_{Zmaxh}$ |
|---|---|---|---|---|---|---|---|---|
| | [ha] | [$m^2$] | [$m^2$] | [$dm^3/s$] | [$m^3/s$] | [$m^3/rok$] | [$m^3/dobę$] | [$m^3/h$] |
| F10 | 0,0134 | 134 | 120,6 | 1,6 | 0,0016 | 88,28 | 0,74 | 2,26 |
| F11 | 0,0146 | 146 | 131,4 | 1,7 | 0,0017 | 96,18 | 0,53 | 2,46 |
| F12 | 0,0275 | 275 | 247,5 | 3,2 | 0,0032 | 181,17 | 1,00 | 4,63 |
| F13 | 0,027 | 270 | 243 | 3,2 | 0,0032 | 177,88 | 0,98 | 4,55 |
| F14 | 0,0276 | 276 | 248,4 | 3,2 | 0,0032 | 181,83 | 1,00 | 4,65 |
| F15 | 0,0271 | 271 | 243,9 | 3,2 | 0,0032 | 178,53 | 0,98 | 4,57 |
| F16 | 0,0698 | 698 | 625,8 | 8,2 | 0,0082 | 458,09 | 2,52 | 11,71 |
| F17 | 0,0361 | 361 | 324,9 | 4,2 | 0,0042 | 237,83 | 1,31 | 6,08 |
| F18 | 0,0534 | 534 | 480,6 | 6,2 | 0,0062 | 351,8 | 1,93 | 9,00 |
| F19 | 0,0597 | 597 | 537,3 | 7,0 | 0,0070 | 393,30 | 2,16 | 10,06 |
| SUMA | 0,3562 | 3562 | 3203,4 | 41,7 | 0,0417 | 2344,89 | 13,15 | 59,97 |

**Określenie stanu i składu wód opadowych lub roztopowych.**

Ilość i skład wód opadowych lub roztopowych jest bardzo zróżnicowany w zależności od pory roku, wydarzeń losowych. Wody opadowe lub roztopowe mogą zawierać:

· produkty naftowe z samochodów poruszających się po drodze (substancje ropopochodne)

· zawiesiny na skutek ruchu pojazdów. Stężenie zawiesin w wodach opadowych lub roztopowych zależy od wielu czynników między innymi od częstotliwości występowania deszczu, pory roku, charakteru zagospodarowania terenu zlewni, rodzaju roślinności występującej na danym obszarze itp. Po dłużej trwającym okresie bez opadów, wody deszczowe po wystąpieniu pierwszych opadów będą znacznie bardziej zanieczyszczone.

· inne zanieczyszczenia, jakie mogą zawierać wody opadowe lub roztopowe zbierane z terenu inwestycji są zanieczyszczeniami naturalnymi związanymi ze środowiskiem lub mogącymi wystąpić wypadkami losowymi.

Biorąc pod uwagę stosunkowo małe zagrożenie zanieczyszczenia terenu, fakt, że wody opadowe lub roztopowe będą pochodzić z terenu gdzie ruch samochodowy jest stosunkowo mały oraz projektuje się urządzenia podczyszczające takie jak wpusty z osadnikami (gdzie w wyniku osadzania będzie gromadzony nadmiar osadu). Użytkownik będzie zobowiązany do kontrolowania ilości osadu i jeśli to konieczne usuwanie jego nadmiaru, (zaleca się dwa razy w roku) należy uznać, że wody opadowe lub roztopowe odprowadzone z projektowanej inwestycji będą spełniać warunki rozporządzenia w sprawie substancji szczególnie szkodliwych dla środowiska wodnego, oraz warunków jakie należy spełnić przy wprowadzaniu do wód lub do ziemi ścieków, a także przy odprowadzeniu wód opadowych lub roztopowych do wód lub do urządzeń wodnych.

Założony skład:

- wartość zawiesiny ogólnej – 50 mg/dm3 < max.100 mg/dm3
- wartość węglowodorów ropopochodnych – 5 mg/dm3 < max.15 mg/dm3

Obowiązujące rozporządzenie w sprawie substancji szczególnie szkodliwych dla środowiska wodnego, oraz warunków jakie należy spełnić przy wprowadzaniu do wód lub do ziemi ścieków, a także przy odprowadzeniu wód opadowych lub roztopowych do wód lub do urządzeń wodnych:

:

1.„Wody opadowe lub roztopowe, ujęte w otwarte lub zamknięte systemy kanalizacyjne, pochodzące z zanieczyszczonej powierzchni szczelnej:

1) terenów przemysłowych, składowych, baz transportowych, portów, lotnisk, miast, dróg zaliczanych do kategorii dróg krajowych, wojewódzkich lub powiatowych klasy G, a także parkingów o powierzchni powyżej 0,1 ha, w ilości, jaka powstaje z opadów o natężeniu co najmniej 15 l na sekundę na 1 ha, mogą być wprowadzane do wód lub do urządzeń wodnych, z wyjątkiem przypadków, o których mowa w art. 75a ustawy z dnia 20 lipca 2017r. –Prawo wodne, o ile nie zawierają substancji zanieczyszczających w ilościach przekraczających 100 mg/l zawiesiny ogólnej oraz 15 mg/l węglowodorów ropopochodnych
2) obiektów magazynowania i dystrybucji paliw, w ilości, jaka powstaje z opadów o częstości występowania jeden raz w roku i czasietrwania15 minut, lecz w ilości nie mniejszej niż powstająca z opadów o natężeniu77 lnasekundęna1 ha (§ 17. 1).

2. Wody opadowe lub roztopowe pochodzące z powierzchni innych niż powierzchnie, o których mowa w ust. 1, mogą być wprowadzane do wód lub do urządzeń wodnych z wyjątkiem przypadków, o których mowa w art. 75a ustawy z dnia 20 lipca 2017r. – Prawo wodne, bez oczyszczania. (§ 17. 2).”

Zgodnie z Rozporządzenie Ministra Gospodarki Morskiej i Żeglugi Śródlądowej z dnia 12 lipca 2019 r. w sprawie substancji szczególnie szkodliwych dla środowiska wodnego oraz warunków, jakie należy spełnić przy wprowadzaniu do wód lub do ziemi ścieków, a także przy odprowadzaniu wód opadowych lub roztopowych do wód lub urządzeń wodnych (Dz. U. 15 lipca 2019r. poz. 1311),przedmiotowe wody opadowe lub roztopowe mogą być wprowadzone do odbiornika – istniejącego urządzenia wodnego (rowu) bez oczyszczania.

# *II CZĘŚĆ GRAFICZNA*

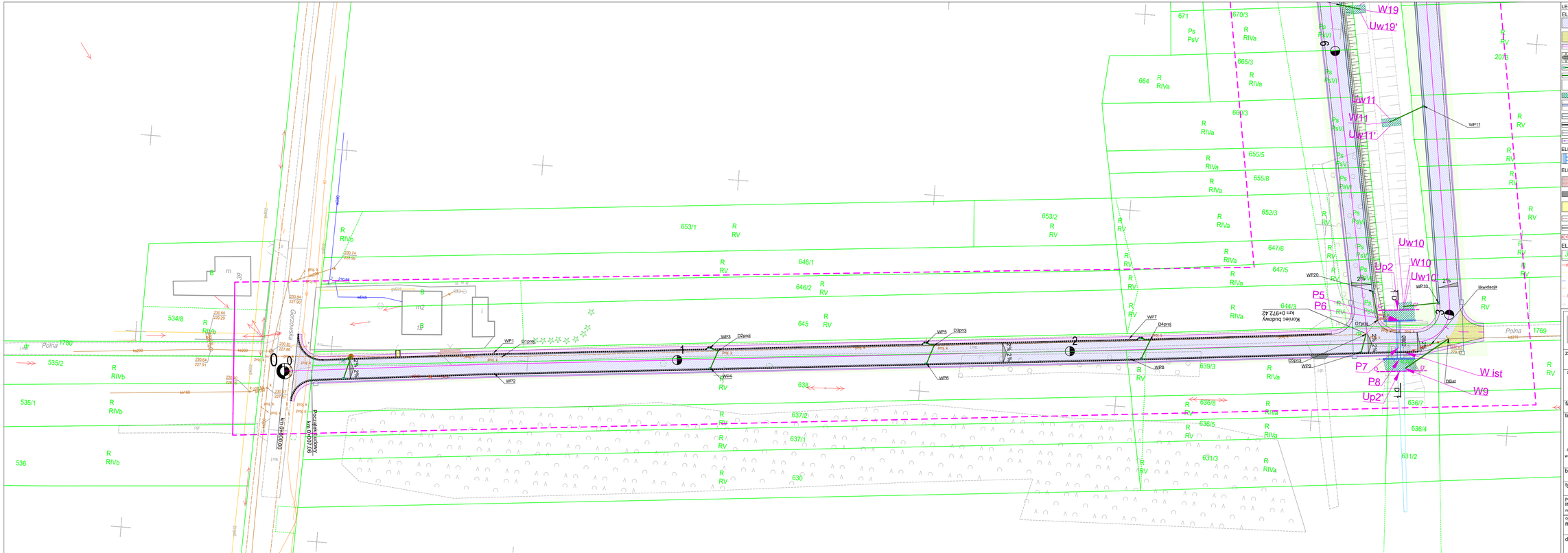


LEGENDA

ELEMENTY BUDOWANE:

- jezdnia (nawierzchnia z betonu asfaltowego)
- skrzyżowania z drogami wewnętrznymi (nawierzchnia z betonu asfaltowego)
- pobocze (kruszywo łamane)
- zieleń / wał ziemny
- wpust i przykanalik sieci kanalizacji deszczowej
- kanał deszczowy sieci kanalizacji deszczowej Ø 315
- studnia reewizyjna fi 1000 - nabudowa na proj. kanału
- umocnienie skarp bet. płytami ażurowymi
- odwodnienie liniowe typu mulda 50x50
- kanał technologiczny KTu1
- krawężnik bet. najazdowy +3cm
- krawędź jezdni nieobramowana krawężnikiem
- barieroporęcz U-11b

ELEMENTY DO ROZBIÓRKI I BUDOWY:

- ścianka czołowa wraz z przepustem

ELEMENTY PRZEBUDOWYWYWANE:

- zjazd - naw. z bet. kostki brukowej. grub. 8cm, typ "podwójne T", kolor czerwony
- zjazd - naw. z kruszywa łamanego
- dojście dla pieszych - naw. z bet. kostki brukowej, grub. 8cm, typ "prostokąt" 10x20cm, kolor szary
- opornik betonowy
- obrzeże bet.
- słup energetyczny sN

ELEMENTY ISTNIEJĄCE:

- 3230 nr i granica działki
- sieć energetyczna
- sieć gazowa
- sieć wodociągowa
- sieć teletechniczna
- sieć kanaliz. sanitarnej
- sieć kanaliz. deszczowej


BIURO INŻYNIERSKIE MK Spółka Jawna
tel.(033) 876 28 72 M. Krawczyk, K. Strzeżyk
500 107 084
504 078 174 ul.Unii Europejskiej 10/B8.1
e - mail: biuro@biuromk.net 32-602 OŚWIĘCIM


zamawiający: Burmistrz Chełmka, ul. Krakowska 11, 32-660 Chełmek

adres inwestycji: ul.Polna , ul. Sportowa, Chełmek

faza projektu: OPERAT WODNOPRAWNY

temat projektu:

*Budowa dróg gminnych: ulicy Polnej wraz z drogami łączącymi ul. Sportową z ul. Polną w km 0+007,06 do km 0+972,42 oraz budowie skrzyżowań z drogami wewnętrznymi w km 0+296,73, km 0+621,84 oraz w km 647,03 w miejscowości Gorzów, powiat oświęcimski, gmina Chełmek w ramach zadania inwestycyjnego pn.: "Budowa dróg łączących ul. Sportową i ul. Polną w Gorzowie wraz z rozbudową drogi wewnętrznej ul. Polnej i połączeniem do drogi powiatowej".*

branża: DROGOWA Z ODWODNIENIEM

tytuł rysunku: PLAN SYTUACYJNY CZ.1

| | |
|---|---|
| projektował: inż. Krzysztof Strzeżyk, nr upr. SLK/1553/PWOD/07 | podpis: |
| opracowała: mgr inż. Monika Kolasa | podpis: |

| data: | skala: | nr rysunku: |
|---|---|---|
| VI 2021r. | 1:500 | 1.1 |

LEGENDA

ELEMENTY BUDOWANE:
- jezdnia (nawierzchnia z betonu asfaltowego)
- skrzyżowania z drogami wewnętrznymi (nawierzchnia z betonu asfaltowego)
- pobocze (kruszywo łamane)
- zieleń / wał ziemny
- wpust i przykanalik sieci kanalizacji deszczowej
- kanał deszczowy sieci kanalizacji deszczowej Ø 315
- studnia reewizyjna fi 1000 - nabudowa na proj. kanal
- umocnienie skarp bet. płytami ażurowymi
- odwodnienie liniowe typu mulda 50x50
- kanał technologiczny KTu1
- krawężnik bet. najazdowy +3cm
- krawędź jezdni nieobramowana krawężnikiem
- barieroporęcz U-11b

ELEMENTY DO ROZBIÓRKI I BUDOWY:
- ścianka czołowa wraz z przepustem

ELEMENTY PRZEBUDOWYWYANE:
- zjazd - naw. z bet. kostki brukowej, grub. 8cm, typ "podwójne T", kolor czerwony
- zjazd - naw. z kruszywa łamanego
- dojście dla pieszych - naw. z bet. kostki brukowej, grub. 8cm, typ "prostokąt" 10x20cm, kolor szary
- opornik betonowy
- obrzeże bet.
- słup energetyczny sN

ELEMENTY ISTNIEJĄCE:
- 3230 nr i granica działki
- eNN sieć energetyczna
- g sieć gazowa
- w sieć wodociągowa
- t sieć teletechniczna
- ks sieć kanaliz. sanitarnej
- kd sieć kanaliz. deszczowej


BIURO INŻYNIERSKIE MK Spółka Jawna

tel.(033) 876 28 72
500 107 084
504 078 174
e - mail: biuro@biuromk.net

M. Krawczyk, K. Strzeżyk

ul.Unii Europejskiej 10/88.1
32-602 OŚWIĘCIM


zamawiający: Burmistrz Chełmka
ul. Krakowska 11
32-660 Chełmek

adres inwestycji: ul.Polna . ul. Sportowa, Chełmek

faza projektu: OPERAT WODNOPRAWNY

temat projektu: *Budowa dróg gminnych: ulicy Polnej wraz z drogami łączącymi ul. Sportową z ul. Polną w km 0+007,06 do km 0+972,42 oraz budowie skrzyżowań z drogami wewnętrznymi w km 0+296,73, km 0+621,84 oraz w km 647,03 w miejscowości Gorzów, powiat oświęcimski, gmina Chełmek w ramach zadania inwestycyjnego pn.: "Budowa dróg łączących ul. Sportową i ul. Polną w Gorzowie wraz z rozbudową drogi wewnętrznej ul. Polnej i połączeniem do drogi powiatowej".*

branża: DROGOWA Z ODWODNIENIEM

tytuł rysunku: PLAN SYTUACYJNY CZ.2

| | |
|---|---|
| projektował: inż. Krzysztof Strzeżyk, nr upr. SLK/1553/PWOD/07 | podpis: |
| opracowała: mgr inż. Monika Kolasa | podpis: |

| data: | skala: | nr rysunku: |
|---|---|---|
| VI 2021r. | 1:500 | 1.2 |

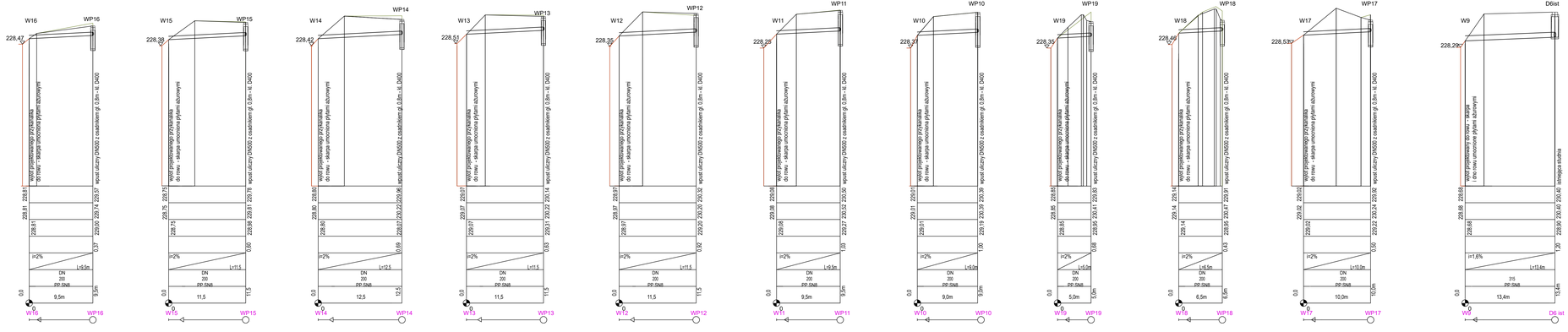


POZIOM PORÓWNAWCZY
220.00 m n.p.m.

| |
|---|
| RZĘDNA TERENU PROJ. |
| RZĘDNA TERENU ISTN. |
| RZĘDNA DNA KANAŁU |
| ZAGŁĘBIENIE STROPU KANAŁU |
| SPADKI/DŁUGOŚCI |
| ŚREDNICA/ MATERIAŁ |
| ODLEGŁOŚCI |

UWAGI:
1. Ułożenie rur w wykpie według rysunku szczegółowego.
2. Zastosowano rur PP SN8. Sprawdzające się przy układaniu z małym lub bardzo dużym przykryciem, dużych obciążeniach dynamicznych nazkimu od przejeżdżających pojazdów, układaniu z bardzo małymi spadkami.
3. Nie wyklucza się występowania niezinwentaryzowanych urządzeń podziemnych.
4. Wykopy w miejscu skrzyżowania z istniejącym uzbrojeniem terenu, wykonać ręcznie.
5. Średnice rur podano w [mm]; wymiary na rysunku podano w [m].
6. Rzędne górnych tworzących studni należy dostosować do docelowych rzędnych terenu.
7. Należy zastosować podsypkę(20cm) oraz zasypkę(30cm) piaskową do rur i studni.Rury posiadające przykrycie mniejsze od 1,20 m należy odpowiednio zabezpieczyć przed zamarznięciem.
8. Podczas realizacji projektowanej inwestycji wykonawca jest zobowiązany do przestrzegania zasad BHP z zakresu prac ziemnych, montażowych oraz transportowych.
9.Rzędne posadowienia istniejącego uzbrojenia zwerfikować na budowie po dokonaniu odkrywki.
Wykopy kontrolne wykonać na skrzyżowaniu z istniejącym uzbrojeniem. Skrzyżowania z siecami wykonać pod nadzorem odpowiednich służb, a przewody należy zabezpieczyć zgodnie z wytycznymi zawartymi w uzgodnieniach branżowych.


BIURO INŻYNIERSKIE MK Spółka Jawna
tel.(033) 876 28 72
500 107 084
504 078 174
e - mail: biuro@biuromk.net
M. Krawczyk, K. Strzeżyk
ul.Unii Europejskiej 10/88.1
32-602 OŚWIĘCIM


zamawiający: Burmistrz Chełmka
ul. Krakowska 11
32-602 Chełmek

adres inwestycji: ul.Polna , ul. Sportowa, Chełmek

faza projektu: OPERAT WODNOPRAWNY

temat projektu:
*Budowa dróg gminnych: ulicy Polnej wraz z drogami łączącymi ul. Sportową i ul. Polną w km 0+037,66 do km 0+972,42 oraz budowa ekojezdnej z drogami wewnętrznymi w km 0+266,73, km 0+621,84 oraz w km 647,03 w miejscowości Gorzów, powiat oświęcimski, gmina Chełmek w ramach zadania inwestycyjnego pn.: "Budowa dróg łączących ul. Sportową i ul. Polną w Gorzów wraz z rozbudową drogi wewnętrznej ul. Polnej i zabezpieczeń do drogi powiatowej"*

branża: DROGOWA Z ODWODNIENIEM

tytuł rysunku: PROFILE PODŁUŻNE PROJEKTOWANYCH PRZYKANALIKÓW

| | |
|---|---|
| projektował: inż. Krzysztof Strzeżyk w up. BIA TOWARZSKI | podpis: |
| sprawdził: mgr inż. Monika Kolasa | podpis: |

| | | |
|---|---|---|
| data: VI 2021r. | skala: 1:100/250 | nr rysunku: 2 |

# PRZEKRÓJ TYPOWY G-G PRZEPUSTU P1-P4
ul. Sportowa
skala 1:50

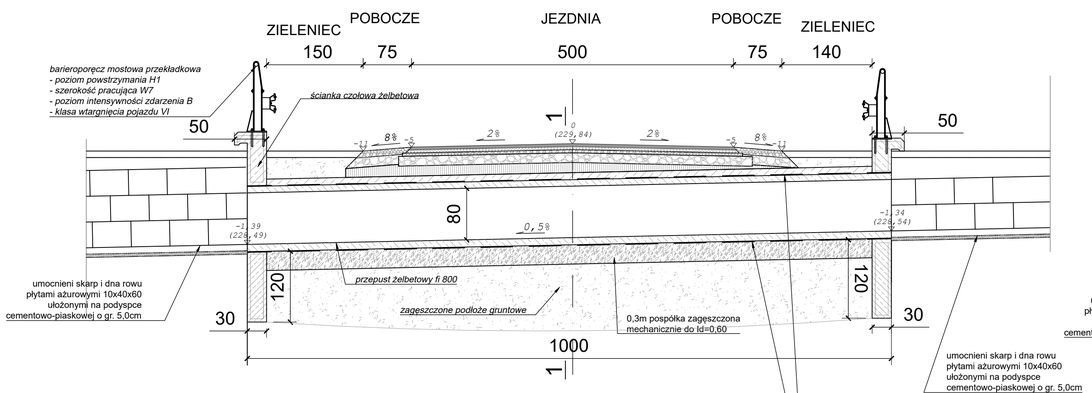


# PRZEKRÓJ TYPOWY D-D PRZEPUSTU P5-P8
ul. Polna
skala 1:50

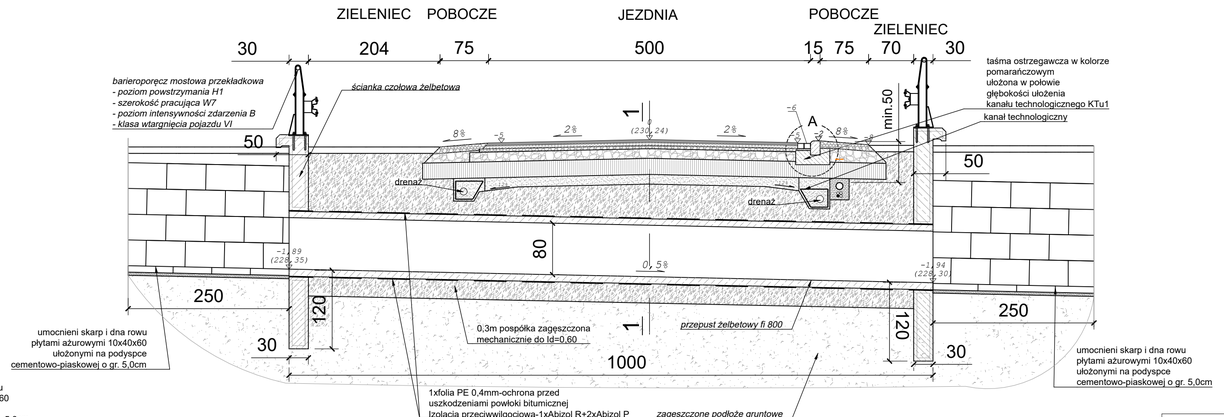


## PRZEKRÓJ POPRZECZNY 1-1
skala 1:25

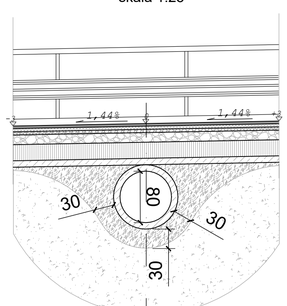


### JEZDNIA - KR1 - ul. Polna
### PRZEPUST FI 800

| | |
|---|---|
| 4cm | warstwa ścieralna z betonu asfaltowego AC11S |
| 5cm | warstwa wiążąca z betonu asfaltowego AC16W |
| 5cm | górna warstwa podbudowy zasadniczej z kruszywa łamanego stabilizowanego mech. o uziarnieniu ciągłym 0/31,5 |
| 0-15cm | dolna warstwa podbudowy zasadniczej z kruszywa łamanego stabilizowanego mech. o uziarnieniu ciągłym 0/63 |
| 10cm | zaprawa cementowa (wyrób gotowy) |
| --- | 1xfolia PE 0,4mm-ochrona przed uszkodzeniami powłoki bitumicznej izolacja przeciwwilgociowa-1xAbizol R+2xAbizol P |
| 80cm | przepust rurowy żelbetowy fi 800 |
| --- | 1xfolia PE 0,4mm-ochrona przed uszkodzeniami powłoki bitumicznej izolacja przeciwwilgociowa-1xAbizol R+2xAbizol P |
| 30cm | pospółka zagęszczona mechanicznie do Id=0,60 |
| 144cm | ŁĄCZNIE |

## PRZEKRÓJ POPRZECZNY 1-1
skala 1:25

barieroporęcz mostowa przekładkowa
- poziom powstrzymania H1
- szerokość pracująca W7
- poziom intensywności zdarzenia B
- klasa wtargnięcia pojazdu VI

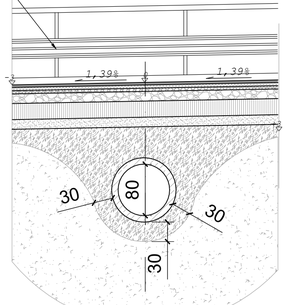


### JEZDNIA - KR1 - ul. Sportowa
### PRZEPUST FI 800

| | |
|---|---|
| 4cm | warstwa ścieralna z betonu asfaltowego AC11S |
| 5cm | warstwa wiążąca z betonu asfaltowego AC16W |
| 5cm | górna warstwa podbudowy zasadniczej z kruszywa łamanego stabilizowanego mech. o uziarnieniu ciągłym 0/31,5 |
| 15cm | dolna warstwa podbudowy zasadniczej z kruszywa łamanego stabilizowanego mech. o uziarnieniu ciągłym 0/63 |
| 15-25cm | pospółka zagęszczona mechanicznie do Id=0,60 |
| 10cm | zaprawa cementowa (wyrób gotowy) |
| --- | 1xfolia PE 0,4mm-ochrona przed uszkodzeniami powłoki bitumicznej izolacja przeciwwilgociowa-1xAbizol R+2xAbizol P |
| 80cm | przepust rurowy żelbetowy fi 800 |
| --- | 1xfolia PE 0,4mm-ochrona przed uszkodzeniami powłoki bitumicznej izolacja przeciwwilgociowa-1xAbizol R+2xAbizol P |
| 30cm | pospółka zagęszczona mechanicznie do Id=0,60 |
| 144cm | ŁĄCZNIE |


BIURO INŻYNIERSKIE MK Spółka Jawna
tel.:0033 876 28 72 M. Krawczyk, K. Strzeżyk
500 197 084 ul.Unii Europejskiej 10/88.1
504 078 174 32-602 OŚWIĘCIM
e - mail: biuro@biuromk.net


zamawiający: Gmina Chełmek, ul. Krakowska 11, 32-660 Chełmek

adres inwestycji: ul.Polna . ul. Sportowa, Chełmek

faza projektu: OPERAT WODNOPRAWNY

temat projektu: *Budowa dróg gminnych: ulicy Polnej wraz z drogami łączącymi ul. Sportową z ul. Polną w km 0+007,06 do km 0+972,42 oraz budowę skrzyżowań z drogami wewnętrznymi w km 0+298, 13, km 0+621,94 oraz w km 847,03 w miejscowości Gorzów, powiat oświęcimski, gmina Chełmek w ramach zadania inwestycyjnego pn.: "Budowa dróg łączących ul. Sportową i ul. Polną w Gorzowie wraz z rozbudową drogi wewnętrznej ul. Polnej i połączeniem do drogi powiatowej".*

branża: DROGOWA Z ODWODNIENIEM

tytuł rysunku: PRZEKROJE PODŁUŻNE I PRZEKROJE POPRZECZNE PRZEBUDOWYWANYCH PRZEPUSTÓW

| | | |
|---|---|---|
| projektował: mgr inż. Krzysztof Strzeżyk, nr upr. SLK/1553/PWOD/07 | podpis: | |
| sprawdzał: mgr inż. Monika Kolasa | podpis: | |
| data: VI 2021r. | skala: 1:50; 1:25 | nr rysunku: 3 |

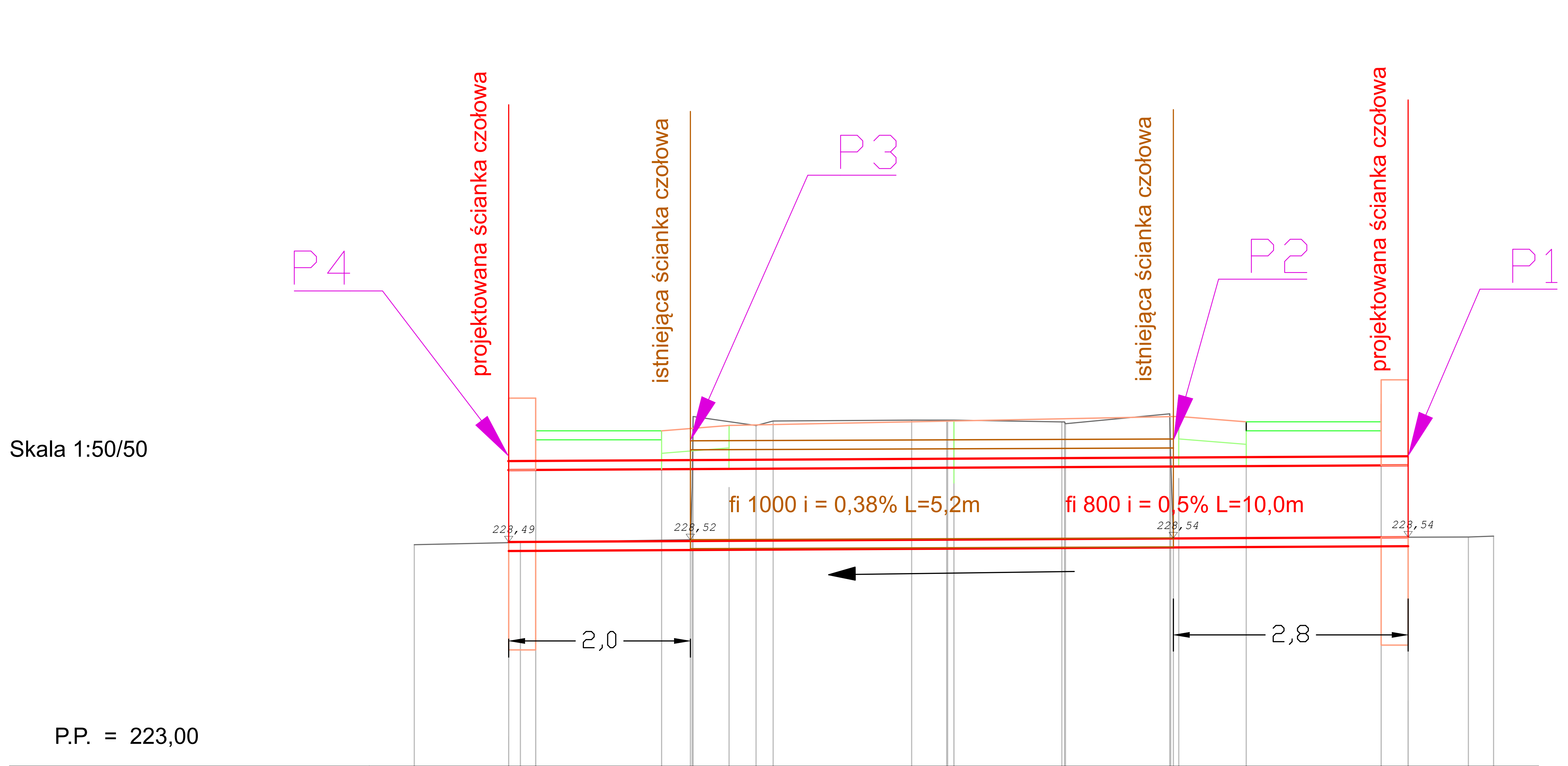


| | |
|---|---|
| RZĘDNE PROJ. | 230,09 230,09 229,73 229,73 229,79 229,84 229,89 229,83 229,83 230,29 230,29 |
| RZĘDNE TEREN | 228,48 228,49 228,52 229,10 229,89 229,79 229,84 229,85 229,85 229,85 229,85 229,83 229,83 229,81 229,92 229,42 228,54 228,55 228,56 |

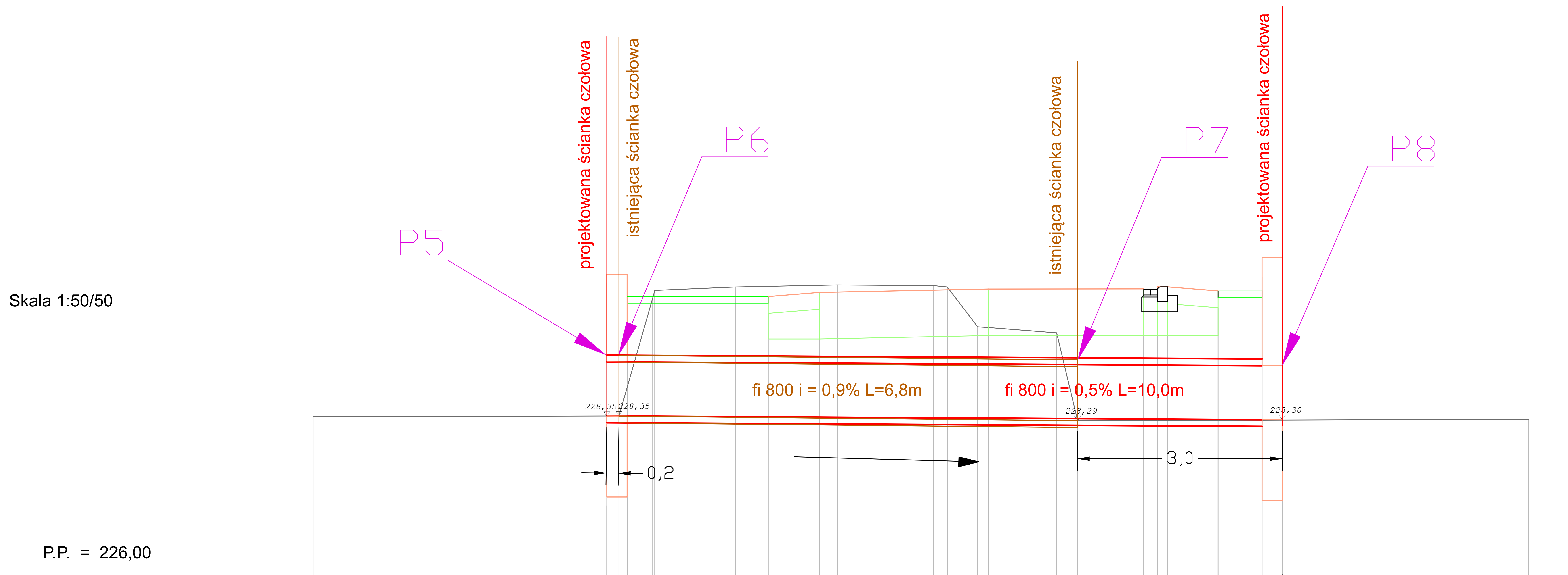


| | |
|---|---|
| RZĘDNE PROJ. | 230,46 230,46 230,13 230,13 230,19 230,24 230,24 230,23 230,27 230,27 230,21 230,21 230,72 230,72 |
| RZĘDNE TEREN | 228,35 230,11 230,22 230,27 230,27 230,30 230,29 230,27 229,68 229,67 229,59 228,29 |


BIURO INŻYNIERSKIE MK Spółka Jawna
tel.(033) 876 28 72
500 107 084
504 078 174
e - mail: biuro@biuromk.net
M. Krawczyk, K. Strzeżyk
ul.Unii Europejskiej 10/88.1
32-602 OŚWIĘCIM


| | |
|---|---|
| zamawiający: | Burmistrz Chełmka<br>ul. Krakowska 11<br>32-660 Chełmek |
| adres inwestycji: | ul.Polna . ul. Sportowa, Chełmek |
| faza projektu: | OPERAT WODNOPRAWNY |
| temat projektu: | *Budowa dróg gminnych: ulicy Polnej wraz z drogami łączącymi ul. Sportową z ul. Polną w km 0+007,06 do km 0+972,42 oraz budowie skrzyżowań z drogami wewnętrznymi w km 0+296,73, km 0+621,84 oraz w km 647,03 w miejscowości Gorzów, powiat oświęcimski, gmina Chełmek w ramach zadania inwestycyjnego pn.: "Budowa dróg łączących ul. Sportową i ul. Polną w Gorzowie wraz z rozbudową drogi wewnętrznej ul. Polnej i połączeniem do drogi powiatowej".* |
| branża: | DROGOWA Z ODWODNIENIEM |
| tytuł rysunku: | PROFILE PODŁUŻNE PRZEBUDOWYWANYCH PRZEPUSTÓW |
| projektował : inż. Krzysztof Strzeżyk, nr upr. SLK/1553/PWOD/07 | podpis: |
| opracowała: mgr inż. Monika Kolasa | podpis: |
| data: VI 2021r. | skala: 1:50/50 |
| nr rysunku: | 4 |

# PRZEKRÓJ POPRZECZNY A-A' ISTNIEJACEGO ROWU

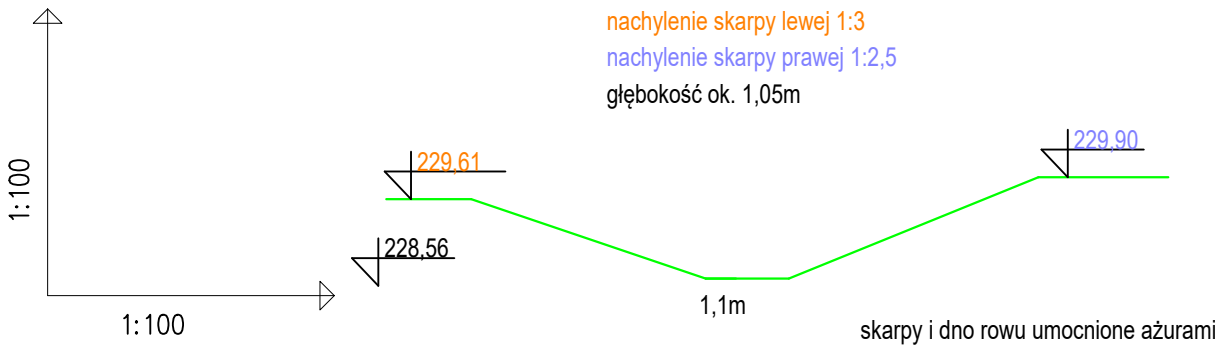



BIURO INŻYNIERSKIE MK Spółka Jawna
tel.(033) 876 28 72
500 107 084
504 078 174
e - mail: biuro@biuromk.net
M. Krawczyk, K. Strzeżyk
ul.Unii Europejskiej 10/88.1
32-602 OŚWIĘCIM


zamawiający: Burmistrz Chełmka
ul. Krakowska 11
32-660 Chełmek

adres inwestycji:
ul.Polna . ul. Sportowa, Chełmek

faza projektu: OPERAT WODNOPRAWNY

temat projektu:
*Budowa dróg gminnych: ulicy Polnej wraz z drogami łączącymi ul. Sportową z ul. Polną w km 0+007,06 do km 0+972,42 oraz budowie skrzyżowań z drogami wewnętrznymi w km 0+296,73, km 0+621,84 oraz w km 647,03 w miejscowości Gorzów, powiat oświęcimski, gmina Chełmek w ramach zadania inwestycyjnego pn.: "Budowa dróg łączących ul. Sportową i ul. Polną w Gorz wraz z rozbudową drogi wewnętrznej ul. Polnej i połączeniem do drogi powiatowej".*

branża: DROGOWA Z ODWODNIENIEM

tytuł rysunku: PRZEKRÓJ POPRZECZNY A-A' ISTNIEJĄCEGO ROWU

| | |
|---|---|
| projektował: inż. Krzysztof Strzeżyk<br>nr upr. SLK/1553/PWOD/07 | podpis: |
| opracowała: mgr inż. Monika Kolasa | podpis: |

| data: | skala: | nr rysunku: |
|---|---|---|
| VI 2021r. | 1:100/100 | 5.1 |

# PRZEKRÓJ POPRZECZNY B-B' ISTNIEJACEGO ROWU

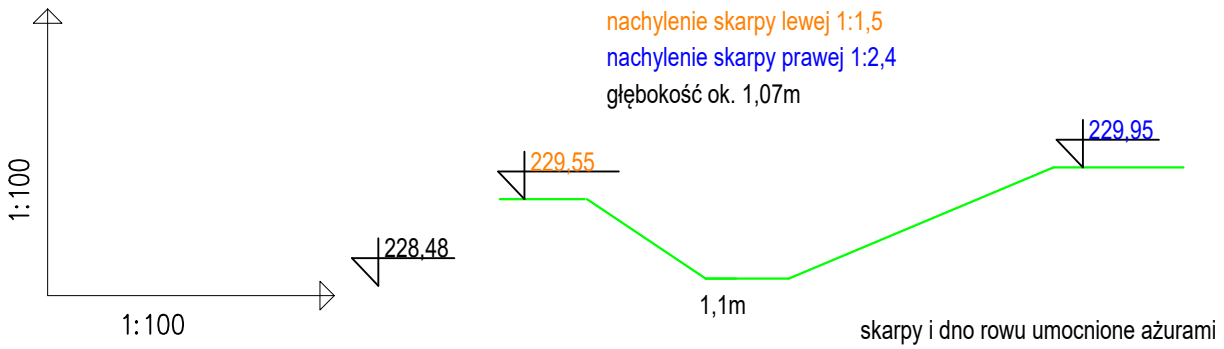



BIURO INŻYNIERSKIE MK Spółka Jawna
tel.(033) 876 28 72
500 107 084
504 078 174
e - mail: biuro@biuromk.net
M. Krawczyk, K. Strzeżyk
ul.Unii Europejskiej 10/88.1
32-602 OŚWIĘCIM


zamawiający: Burmistrz Chełmka
ul. Krakowska 11
32-660 Chełmek

adres inwestycji:
ul.Polna . ul. Sportowa, Chełmek

faza projektu: OPERAT WODNOPRAWNY

temat projektu:
*Budowa dróg gminnych: ulicy Polnej wraz z drogami łączącymi ul. Sportową z ul. Polną w km 0+007,06 do km 0+972,42 oraz budowie skrzyżowań z drogami wewnętrznymi w km 0+296,73, km 0+621,84 oraz w km 647,03 w miejscowości Gorzów, powiat oświęcimski, gmina Chełmek w ramach zadania inwestycyjnego pn.: "Budowa dróg łączących ul. Sportową i ul. Polną w Gorz wraz z rozbudową drogi wewnętrznej ul. Polnej i połączeniem do drogi powiatowej".*

branża: DROGOWA Z ODWODNIENIEM

tytuł rysunku: PRZEKRÓJ POPRZECZNY B-B' ISTNIEJĄCEGO ROWU

| | |
|---|---|
| projektował: inż. Krzysztof Strzeżyk<br>nr upr. SLK/1553/PWOD/07 | podpis: |
| opracowała: mgr inż. Monika Kolasa | podpis: |

| data: | skala: | nr rysunku: |
|---|---|---|
| VI 2021r. | 1:100/100 | 5.2 |

# PRZEKRÓJ POPRZECZNY C-C' ISTNIEJACEGO ROWU

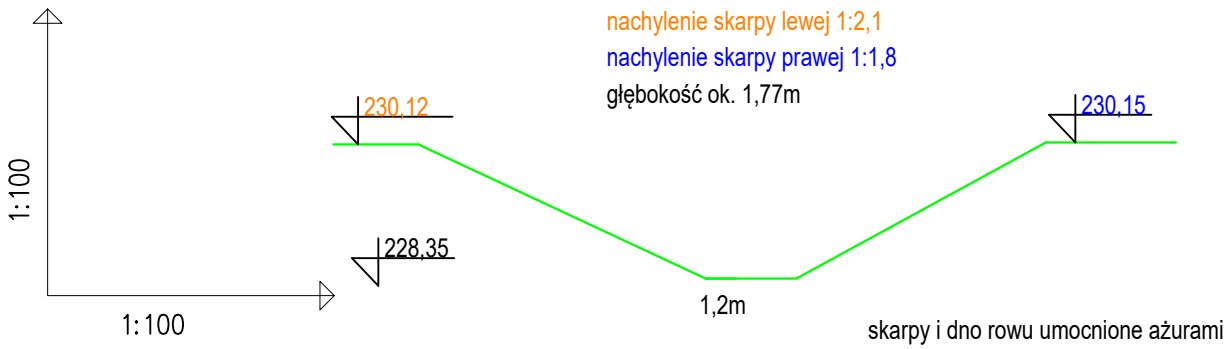



BIURO INŻYNIERSKIE MK Spółka Jawna
tel.(033) 876 28 72
500 107 084
504 078 174
e - mail: biuro@biuromk.net
M. Krawczyk, K. Strzeżyk
ul.Unii Europejskiej 10/88.1
32-602 OŚWIĘCIM


zamawiający: Burmistrz Chełmka
ul. Krakowska 11
32-660 Chełmek

adres inwestycji:
ul.Polna . ul. Sportowa, Chełmek

faza projektu: OPERAT WODNOPRAWNY

temat projektu:
*Budowa dróg gminnych: ulicy Polnej wraz z drogami łączącymi ul. Sportową z ul. Polną w km 0+007,06 do km 0+972,42 oraz budowie skrzyżowań z drogami wewnętrznymi w km 0+296,73, km 0+621,84 oraz w km 647,03 w miejscowości Gorzów, powiat oświęcimski, gmina Chełmek w ramach zadania inwestycyjnego pn.: "Budowa dróg łączących ul. Sportową i ul. Polną w Gorz wraz z rozbudową drogi wewnętrznej ul. Polnej i połączeniem do drogi powiatowej".*

branża: DROGOWA Z ODWODNIENIEM

tytuł rysunku: PRZEKRÓJ POPRZECZNY C-C' ISTNIEJĄCEGO ROWU

| | |
|---|---|
| projektował: inż. Krzysztof Strzeżyk<br>nr upr. SLK/1553/PWOD/07 | podpis: |
| opracowała: mgr inż. Monika Kolasa | podpis: |

| data: | skala: | nr rysunku: |
|---|---|---|
| VI 2021r. | 1:100/100 | 5.3 |

# PRZEKRÓJ POPRZECZNY D-D' ISTNIEJACEGO ROWU

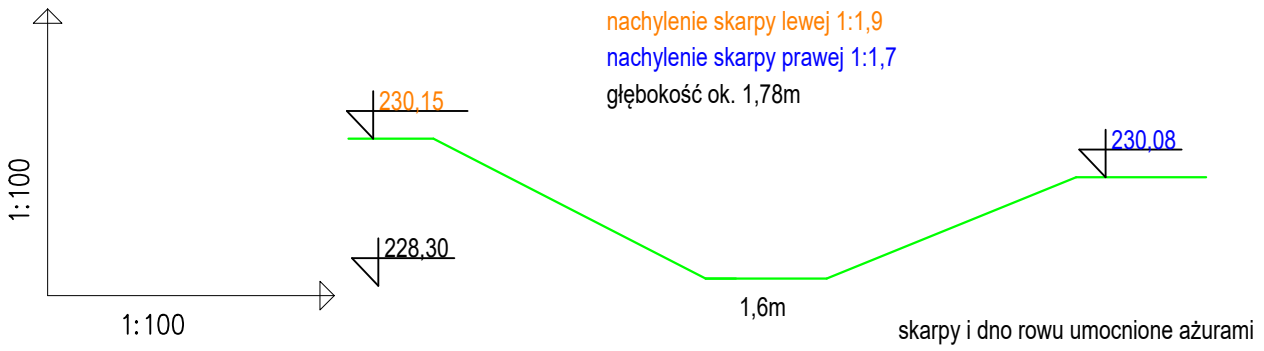



BIURO INŻYNIERSKIE MK Spółka Jawna
tel.(033) 876 28 72
500 107 084
504 078 174
e - mail: biuro@biuromk.net
M. Krawczyk, K. Strzeżyk
ul.Unii Europejskiej 10/88.1
32-602 OŚWIĘCIM


zamawiający: Burmistrz Chełmka
ul. Krakowska 11
32-660 Chełmek

adres inwestycji:
ul.Polna . ul. Sportowa, Chełmek

faza projektu: OPERAT WODNOPRAWNY

temat projektu:
*Budowa dróg gminnych: ulicy Polnej wraz z drogami łączącymi ul. Sportową z ul. Polną w km 0+007,06 do km 0+972,42 oraz budowie skrzyżowań z drogami wewnętrznymi w km 0+296,73, km 0+621,84 oraz w km 647,03 w miejscowości Gorzów, powiat oświęcimski, gmina Chełmek w ramach zadania inwestycyjnego pn.: "Budowa dróg łączących ul. Sportową i ul. Polną w Gorz wraz z rozbudową drogi wewnętrznej ul. Polnej i połączeniem do drogi powiatowej".*

branża: DROGOWA Z ODWODNIENIEM

tytuł rysunku: PRZEKRÓJ POPRZECZNY D-D' ISTNIEJĄCEGO ROWU

| | |
|---|---|
| projektował: inż. Krzysztof Strzeżyk<br>nr upr. SLK/1553/PWOD/07 | podpis: |
| opracowała: mgr inż. Monika Kolasa | podpis: |

| data: | skala: | nr rysunku: |
|---|---|---|
| VI 2021r. | 1:100/100 | 5.4 |

# RZUT FUNDAMENTÓW
skala 1:50

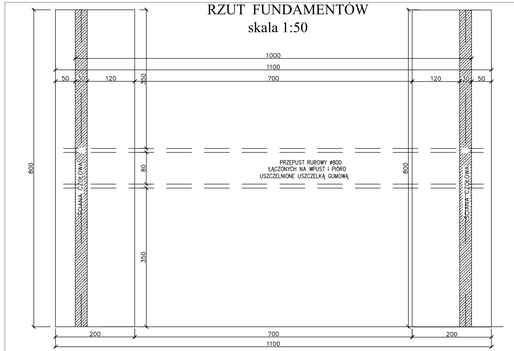


## ZESTAWIENIE STALI ZBROJENIOWEJ

| ELEMENT | | RODZAJ I LICZBA PRĘTÓW ZBROJENIA | | | | | | | |
|---|---|---|---|---|---|---|---|---|---|
| NAZWA | SCHEM. | KSZTAŁT PRĘTA | | DŁUGOŚĆ PRĘTA | LICZBA PRĘTÓW | DŁUGOŚĆ ODCINKA A | DŁUGOŚĆ ODCINKA B | STAL A-III DŁUGOŚĆ ODCINKA Φ10 | STAL A-III DŁUGOŚĆ ODCINKA Φ12 |
| | | | | cm | | cm | cm | m | m |
| Ściana czołowa od strony wylotu | I | według rysunku | 1 | 12 | 7,90 | 30 | 30 | | 237,00 |
| | | według rysunku | 2 | 12 | 3,45 | 22 | 22 | | 75,90 |
| | | według rysunku | 3 | 12 | 0,77 | 10 | 10 | | 7,70 |
| | | według rysunku | 4 | 12 | 4,19 | 40 | 80 | | 335,20 |
| | | według rysunku | 5 | 12 | 1,72 | 8 | 8 | | 13,76 |
| | | według rysunku | 6 | 12 | 1,69 | 5 | 5 | | 8,45 |
| | | według rysunku | 7 | 12 | 2,34 | 5 | 5 | | 11,70 |
| | | według rysunku | 8 | 10 | 1,34 | 39 | 39 | 52,26 | |
| | | według rysunku | 9 | 12 | 2,72 | 39 | 39 | | 106,08 |
| | | według rysunku | 10 | 12 | 3,54 | 40 | 40 | | 141,60 |
| | | według rysunku | 11 | 12 | 0,40 | 50 | 50 | | 20,00 |
| Ściana czołowa od strony wylotu | I | według rysunku | 1 | 12 | 7,90 | 26 | 26 | | 205,40 |
| | | według rysunku | 2 | 12 | 3,45 | 20 | 20 | | 69,00 |
| | | według rysunku | 3 | 12 | 0,62 | 10 | 10 | | 6,20 |
| | | według rysunku | 4 | 12 | 4,04 | 40 | 40 | | 161,60 |
| | | według rysunku | 5 | 12 | 1,72 | 8 | 8 | | 13,76 |
| | | według rysunku | 6 | 12 | 1,69 | 5 | 5 | | 8,45 |
| | | według rysunku | 7 | 12 | 2,34 | 5 | 5 | | 11,70 |
| | | według rysunku | 8 | 10 | 1,34 | 39 | 39 | 52,26 | |
| | | według rysunku | 9 | 12 | 2,72 | 39 | 39 | | 106,08 |
| | | według rysunku | 10 | 12 | 3,39 | 40 | 40 | | 135,60 |
| | | według rysunku | 11 | 12 | 0,40 | 50 | 50 | | 20,00 |
| DŁUGOŚĆ ODCINA | | | | | | m | | 104,5 | 1695,2 |
| MASA 1mb PRĘTA | | | | | | kg | | 0,617 | 0,888 |
| MASA ODCINA | | | | | | kg | | 64,5 | 1505,3 |
| **MASA CAŁKOWITA** | | | | | | kg | | **1 632.60** | |

## ŚCIANKA CZOŁOWA - UL. SPORTOWA

BETON B30 (C25/C30)
A-II (18G2-b) #

## WIDOK ZBROJENIA ŚCIANY CZOŁOWEJ
(szt.2) skala 1:20

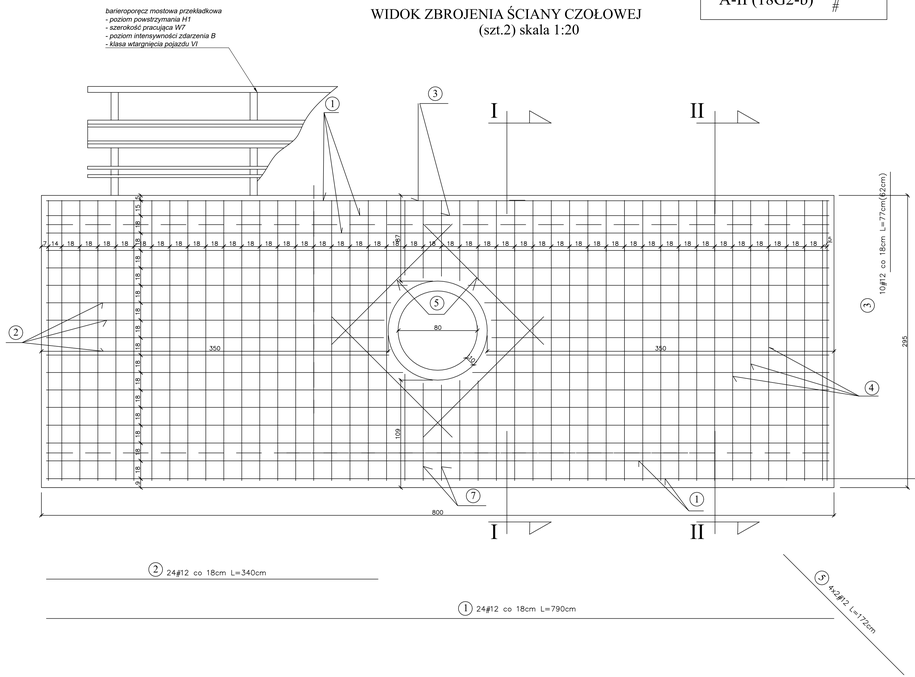


## PRZEKRÓJ ZBROJENIA ŚCIANY CZOŁOWEJ
skala 1:20 PRZEKRÓJ I-I

Uwaga:

w nawiasach podano rzędne i wymiary ściany czołowej od strony wlotu

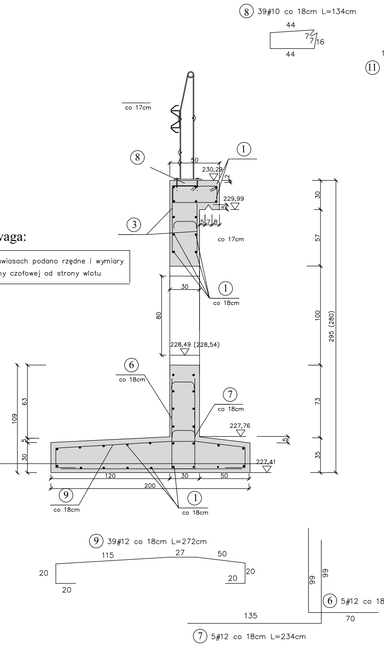


## PRZEKRÓJ ZBROJENIA ŚCIANY CZOŁOWEJ
skala 1:20 PRZEKRÓJ II-II

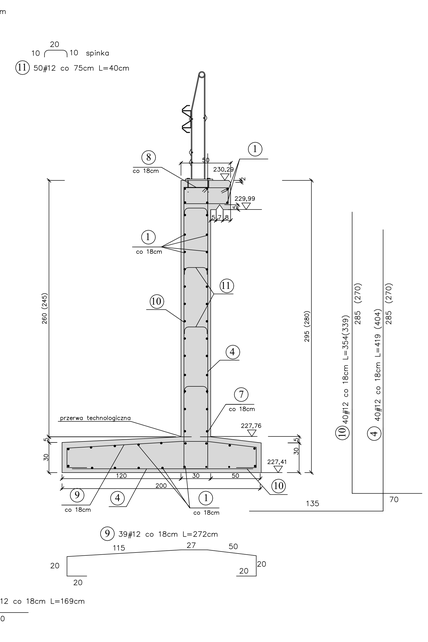



BIURO INŻYNIERSKIE MK Spółka Jawna
tel.(033) 876 28 72 M. Krawczyk, K. Strzeżyk
500 107 084 ul.Uni Europejskiej 10/B8.1
504 079 174 32-602 OŚWIĘCIM
e - mail: biuro@biuromk.net


zamawiający: Gmina Chełmek, ul. Krakowska 11, 32-650 Chełmek

adres inwestycji: ul.Polna , ul. Sportowa, Chełmek

faza projektu: OPERAT WODNOPRAWNY

temat projektu: *Budowa drogi gminnych: ulicy Polnej wraz z drogami łączącymi ul. Sportową z ul. Polną w km 0+007,06 do km 0+972,42 oraz budowa skrzyżowań z drogami wewnętrznymi w km 0+258,73, km 0+621,84 oraz w km 847,03 w miejscowości Gorzów, powiat oświęcimski, gmina Chełmek w ramach zadania inwestycyjnego pn.: "Budowa drogi łączących ul. Sportową i ul. Polną w Gorzowie wraz z rozbudową drogi wewnętrznej ul. Polnej i podłączeniem do drogi powiatowej"*

branża: DROGOWA Z ODWODNIENIEM

tytuł rysunku: ŚCIANKA CZOŁOWA PRZEPUSTU Fi800 - UL. SPORTOWA

projektował: inż. Krzysztof Strzeżyk — podpis:

nr upr. SLK/1552/POOD/07

sprawdził: mgr inż. Monika Kolasa — podpis:

data: VI 2021r. | skala: 1:20; 1:50 | nr rysunku: 6.1

# RZUT FUNDAMENTÓW
skala 1:50

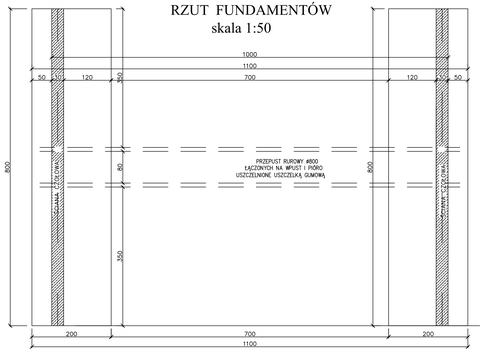


# ŚCIANKA CZOŁOWA - UL. POLNA

barieroporęcz mostowa przekładkowa
- poziom powstrzymania H1
- szerokość pracująca W7
- poziom intensywności zdarzenia B
- klasa wtargnięcia pojazdu V1

BETON B30 (C25/C30)
A-II (18G2-b) #

## WIDOK ZBROJENIA ŚCIANY CZOŁOWEJ
(szt.2) skala 1:20

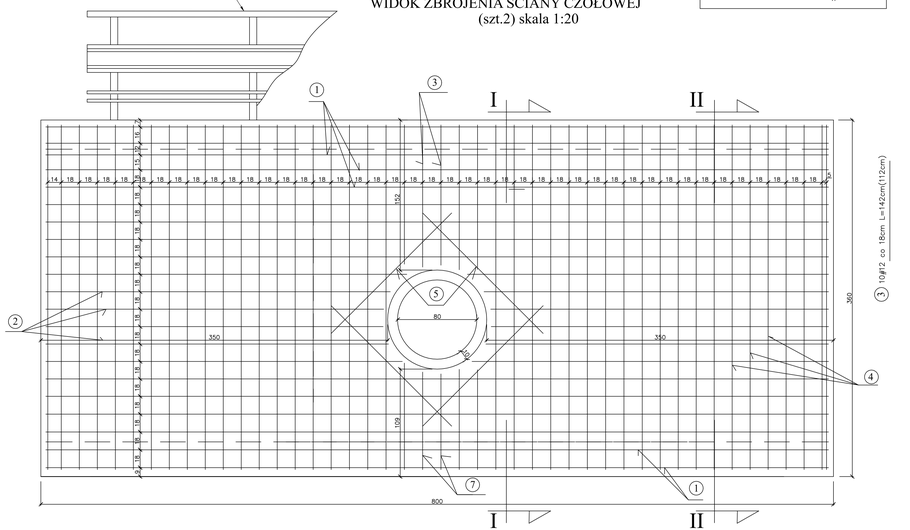


## PRZEKRÓJ ZBROJENIA ŚCIANY CZOŁOWEJ
skala 1:20 PRZEKRÓJ I-I

Uwaga:

w nawiasach podano rzędne i wymiary ściany czołowej od strony wlotu

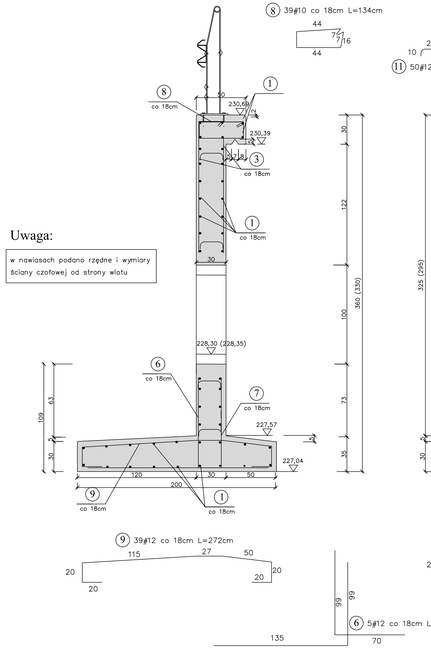


## PRZEKRÓJ ZBROJENIA ŚCIANY CZOŁOWEJ
skala 1:20 PRZEKRÓJ II-II

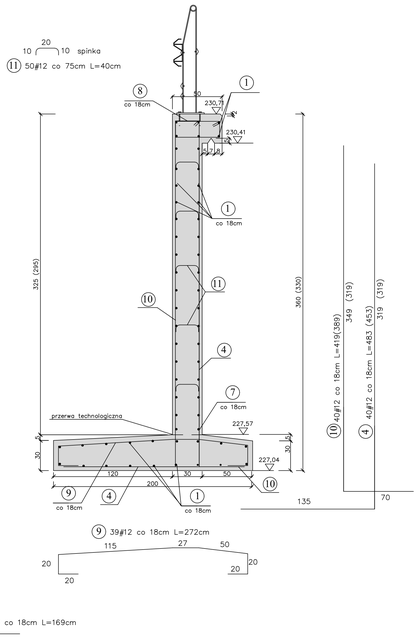


## ZESTAWIENIE STALI ZBROJENIOWEJ

| ELEMENT | | RODZAJ I LICZBA PRĘTÓW ZBROJENIA | | | | | | | |
|---|---|---|---|---|---|---|---|---|---|
| NAZWA | SZOSTKI | KSZTAŁT PRĘTA | NR PRĘTA | ŚREDNICA PRĘTA | DŁUGOŚĆ PRĘTA | ILOŚĆ PRĘTÓW | STAL A-III DŁUGOŚĆ ODCINAK Φ16 | STAL A-III DŁUGOŚĆ ODCINAK Φ12 |
| | szt. | | | mm | m | szt. | m | m |
| Ściana czołowa od strony wylotu | 1 | według rysunku | 1 | 12 | 7,90 | 30 | 30 | 237,00 |
| | | według rysunku | 2 | 12 | 3,45 | 24 | 24 | 82,80 |
| | | według rysunku | 3 | 12 | 1,46 | 20 | 20 | 29,20 |
| | | według rysunku | 4 | 12 | 4,83 | 40 | 80 | 386,40 |
| | | według rysunku | 5 | 12 | 1,72 | 8 | 8 | 13,76 |
| | | według rysunku | 6 | 12 | 1,65 | 7 | 7 | 11,55 |
| | | według rysunku | 7 | 12 | 2,30 | 7 | 7 | 16,10 |
| | | według rysunku | 8 | 10 | 1,34 | 39 | 39 | 52,26 |
| | | według rysunku | 9 | 12 | 2,72 | 39 | 39 | 106,08 |
| | | według rysunku | 10 | 12 | 4,19 | 40 | 40 | 167,60 |
| | | według rysunku | 11 | 12 | 0,40 | 50 | 50 | 20,00 |
| Ściana czołowa od strony wlotu | 1 | według rysunku | 1 | 12 | 7,90 | 26 | 26 | 205,40 |
| | | według rysunku | 2 | 12 | 3,45 | 32 | 32 | 110,40 |
| | | według rysunku | 3 | 12 | 1,16 | 6 | 6 | 6,96 |
| | | według rysunku | 4 | 12 | 4,53 | 40 | 40 | 181,20 |
| | | według rysunku | 5 | 12 | 1,72 | 8 | 8 | 13,76 |
| | | według rysunku | 6 | 12 | 1,65 | 7 | 7 | 11,55 |
| | | według rysunku | 7 | 12 | 2,30 | 7 | 7 | 16,10 |
| | | według rysunku | 8 | 10 | 1,34 | 39 | 39 | 52,26 |
| | | według rysunku | 9 | 12 | 2,72 | 39 | 39 | 106,08 |
| | | według rysunku | 10 | 12 | 3,89 | 40 | 40 | 155,60 |
| | | według rysunku | 11 | 12 | 0,40 | 50 | 50 | 20,00 |
| DŁUGOŚĆ ODCINAK | | | | | | m | 104,5 | 1897,3 |
| MASA 1mb PRĘTA | | | | | | kg | 0,617 | 0,888 |
| MASA ODCINAK | | | | | | kg | 64,5 | 1685,0 |
| **MASA CAŁKOWITA** | | | | | | **kg** | **1 819,48** | |


BIURO INŻYNIERSKIE MK Spółka Jawna
tel.(033) 876 28 72 M. Krawczyk, K. Strzeżyk
500 107 084 ul.Ural Europejskiej 10/B.1
504 079 174 32-602 OŚWIĘCIM
e - mail: biuro@biuromk.net


zamawiający: Gmina Chełmek, ul. Krakowska 11, 32-650 Chełmek

adres inwestycji: ul.Polna , ul. Sportowa, Chełmek

faza projektu: OPERAT WODNOPRAWNY

temat projektu:
*Budowa drogi gminnych: ulicy Polnej wraz z drogami łączącymi ul. Sportową z ul. Polną w km 0+007,06 do km 0+972,42 oraz budowa skrzyżowań z drogami wewnętrznymi w km 0+258,73, km 0+621,84 oraz w km 847,03 w miejscowości Gorzów, powiat oświęcimski, gmina Chełmek w ramach zadania inwestycyjnego pn.: "Budowa drogi łączących ul. Sportową i ul. Polną w Gorzowie wraz z rozbudową drogi wewnętrznej ul. Polnej i podłączeniem do drogi powiatowej"*

branża: DROGOWA Z ODWODNIENIEM

tytuł rysunku: ŚCIANKA CZOŁOWA PRZEPUSTU FI800 - UL. POLNA

projektował: inż. Krzysztof Strzeżyk — podpis:
nr upr. SLK/1553/POD/07

sprawdził: mgr inż. Monika Kolasa — podpis:

data: VI 2021r. | skala: 1:20; 1:50 | nr rysunku: 6.2

| Działka nr: | Zasięg oddziaływania – pole powierzchni |
|---|---|
| 789/52 | 3159,7 m2 |
| 2080 | 8,4m2 |
| 763/1 | 3,1m2 |
| 2004 | 11,4m2 |
| 2009/2 | 4,9m2 |
| 738/5 | 8,9m2 |
| 737/3 | 4,1m2 |
| 737/4 | 4,4m2 |
| 729/8 | 5,0m2 |
| 729/9 | 26,2m2 |
| 722/3 | 24,6m2 |
| 719/6 | 10,3m2 |
| 719/5 | 8,5m2 |
| 2002/2 | 21,8m2 |
| 704/7 | 3,5m2 |
| 704/8 | 5,9m2 |
| 699/6 | 8,2m2 |
| 699/7 | 10,9m2 |
| 692/3 | 25,0m2 |
| 687/1 | 11,6m2 |
| 682/3 | 12,3m2 |
| 679/3 | 23,1m2 |
| 675/3 | 24,1m2 |
| 670/3 | 21,0m2 |
| 665/3 | 21,7m2 |
| 660/3 | 21,6m2 |
| 655/5 | 9,0m2 |
| 655/8 | 10,3m2 |
| 652/3 | 18,1m2 |
| 647/6 | 8,4m2 |
| 647/5 | 9,0m2 |
| 644/3 | 10,8m2 |
| 1769 | 35,9m2 |
| 639/3 | 9,3m2 |
| 639/2 | 48,4m2 |

Zasięg oddziaływania zamierzonego korzystania z wód zakwalifikowanego do usług wodnych zgodnie z art. 389 pkt 1 ustawy z dnia 20 lipca 2017r. Prawo wodne czyli wprowadzenie wód opadowych lub roztopowych z obszaru zlewni (F10, F11. F12, F13, F14, F15, F16, F17, F18, F19) objętych niniejszym opracowaniem od istniejącego urządzenia wodnego - rowu w miejscu projektowanych wylotów W10, W11, W12, W13, W14, W15, W16, W17, W18, W19 oraz planowanej:

lokalizacji nowych obiektów budowlanych na obszarach szczególnego zagrożenia powodziowego - lokalizacja przedmiotowej inwestycji w obszarze szczególnego zagrożenia powodzią Przemszy

wykonania urządzeń wodnych - 10 wylotów W10, W11, W12, W13, W14, W15, W16, W17, W18, W19 urządzeń kanalizacyjnych wraz z ich umocnieniem płytami ażurowymi

przebudowy urządzeń wodnych - przebudowa istniejącego wylotu W ist - przesunięcie na W9 ( zmiana lokalizacji)

przebudowy urządzeń wodnych - przebudowa przepustów:

- przebudowę przepustu P2-P3 na przepust P1-P4 wraz z umocnieniem wlotu i wylotu
- przebudowę przepustu P6-P7 na przepust P5-P8 wraz z umocnieniem wlotu i wylotu

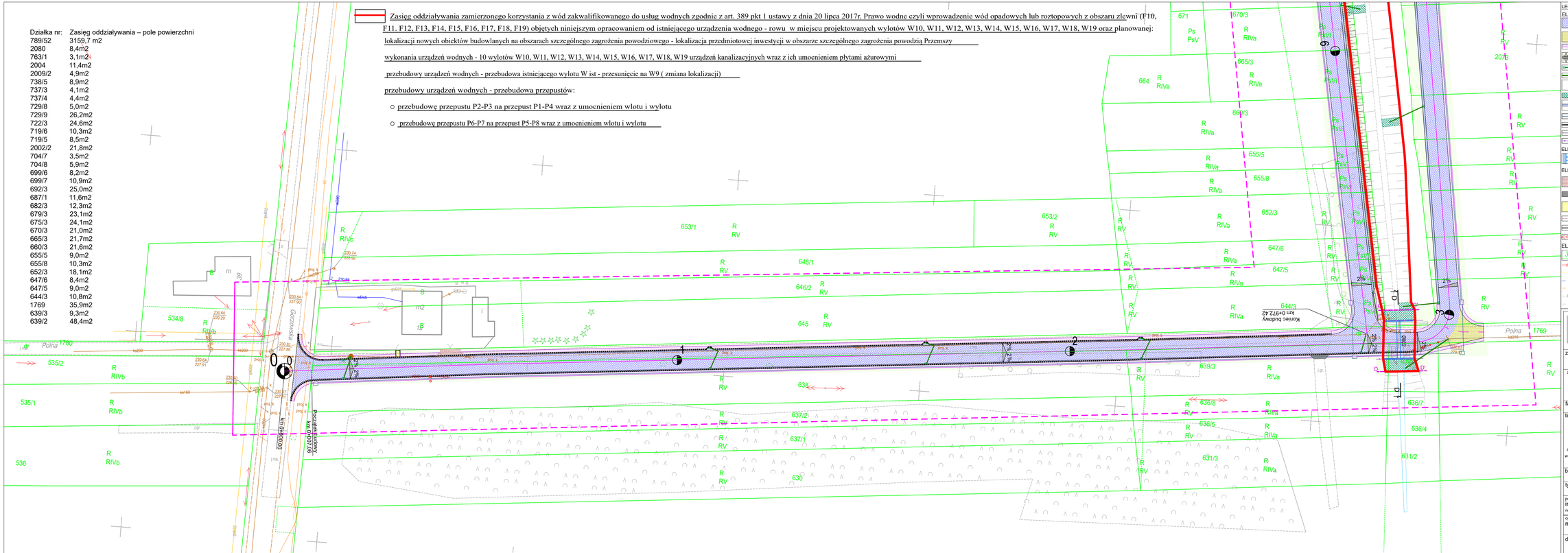


LEGENDA

ELEMENTY BUDOWANE:
- jezdnia (nawierzchnia z betonu asfaltowego)
- skrzyżowania z drogami wewnętrznymi (nawierzchnia z betonu asfaltowego)
- pobocze (kruszywo łamane)
- zieleń / wał ziemny
- wpust i przykanalik sieci kanalizacji deszczowej
- kanał deszczowy sieci kanalizacji deszczowej Ø 315
- studnia reewizyjna fi 1000 - nabudowa na proj. kanał
- umocnienie skarp bet. płytami ażurowymi
- odwodnienie liniowe typu mulda 50x50
- kanał technologiczny KTu1
- krawężnik bet. najazdowy +3cm
- krawędź jezdni nieobramowana krawężnikiem
- barieroporęcz U-11b

ELEMENTY DO ROZBIÓRKI I BUDOWY:
- ścianka czołowa wraz z przepustem

ELEMENTY PRZEBUDOWYWYWANE:
- zjazd - naw. z bet. kostki brukowej. grub. 8cm, typ "podwójne T", kolor czerwony
- zjazd - naw. z kruszywa łamanego
- dojście dla pieszych - naw. z bet. kostki brukowej, grub. 8cm, typ "prostokąt" 10x20cm, kolor szary
- opornik betonowy
- obrzeże bet.
- słup energetyczny sN

ELEMENTY ISTNIEJĄCE:
- 3230 nr i granica działki
- sieć energetyczna
- sieć gazowa
- sieć wodociągowa
- sieć teletechniczna
- sieć kanaliz. sanitarnej
- sieć kanaliz. deszczowej


BIURO INŻYNIERSKIE MK Spółka Jawna
tel.(033) 876 28 72 M. Krawczyk, K. Strzeżyk
500 107 084 ul.Unii Europejskiej 10/B8.1
504 078 174 32-602 OŚWIĘCIM
e - mail: biuro@biuromk.net


zamawiający: Burmistrz Chełmka, ul. Krakowska 11, 32-660 Chełmek

adres inwestycji: ul.Polna , ul. Sportowa, Chełmek

faza projektu: OPERAT WODNOPRAWNY

temat projektu:
*Budowa dróg gminnych: ulicy Polnej wraz z drogami łączącymi ul. Sportową z ul. Polną w km 0+007,06 do km 0+972,42 oraz budowie skrzyżowań z drogami wewnętrznymi w km 0+296,73, km 0+621,84 oraz w km 647,03 w miejscowości Gorzów, powiat oświęcimski, gmina Chełmek w ramach zadania inwestycyjnego pn.: "Budowa drogą łączących ul. Sportową i ul. Polną w Gorzowie wraz z rozbudową drogi wewnętrznej ul. Polnej i połączeniem do drogi powiatowej".*

branża: DROGOWA Z ODWODNIENIEM

tytuł rysunku: PLAN SYTUACYJNY CZ.1 - ZASIĘG ODDZIAŁYWANIA

| | |
|---|---|
| projektował: inż. Krzysztof Strzeżyk, nr upr. SLK/1553/PWOD/07 | podpis: |
| opracowała: mgr inż. Monika Kolasa | podpis: |

| data: | skala: | nr rysunku: |
|---|---|---|
| VI 2021r. | 1:500 | 7.1 |

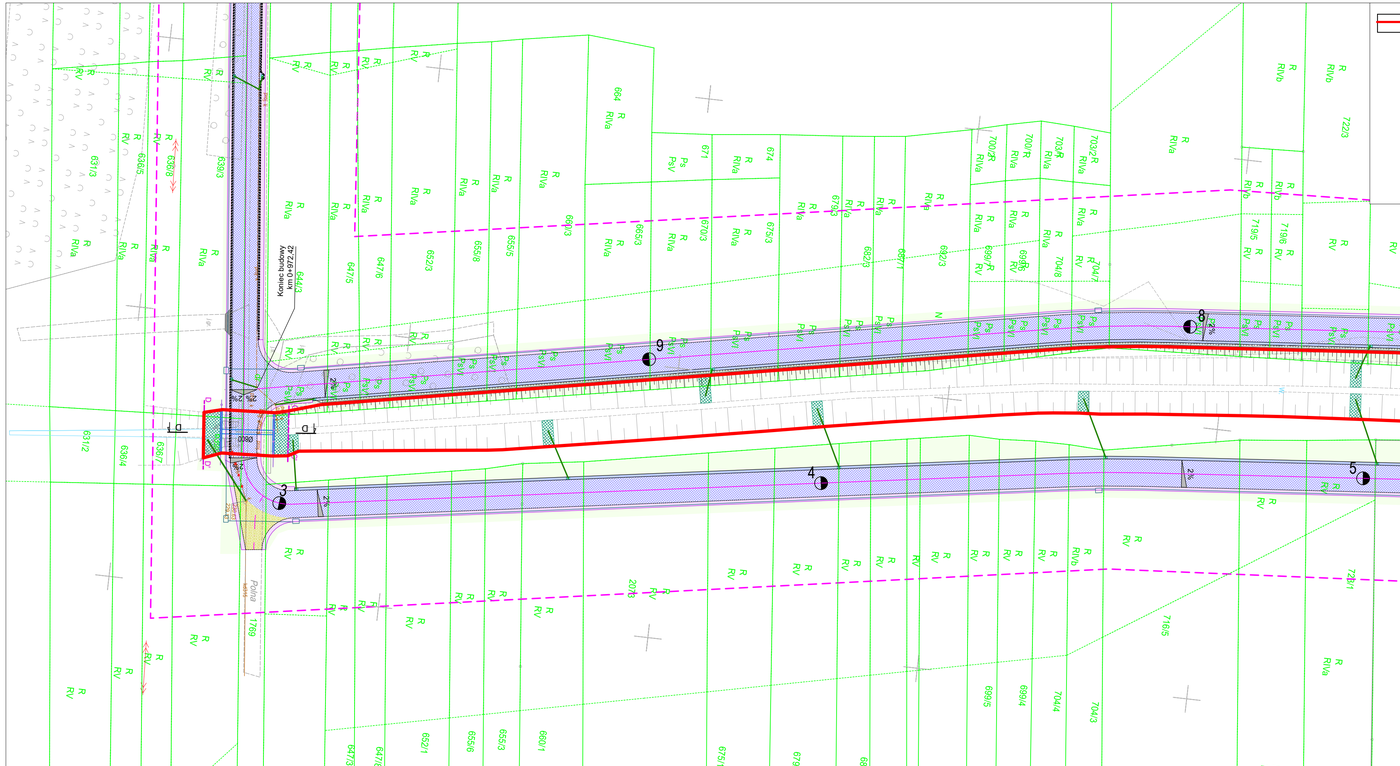


Zasięg oddziaływania zamierzonego korzystania z wód zakwalifikowanego do usług wodnych zgodnie z art. 389 pkt 1 ustawy z dnia 20 lipca 2017r. Prawo wodne czyli wprowadzenie wód opadowych lub roztopowych z obszaru zlewni (F10, F11. F12, F13, F14, F15, F16, F17, F18, F19) objętych niniejszym opracowaniem od istniejącego urządzenia wodnego - rowu w miejscu projektowanych wylotów W10, W11, W12, W13, W14, W15, W16, W17, W18, W19 oraz planowanej:

lokalizacji nowych obiektów budowlanych na obszarach szczególnego zagrożenia powodziowego - lokalizacja przedmiotowej inwestycji w obszarze szczególnego zagrożenia powodzią Przemszy

wykonania urządzeń wodnych - 10 wylotów W10, W11, W12, W13, W14, W15, W16, W17, W18, W19 urządzeń kanalizacyjnych wraz z ich umocnieniem płytami ażurowymi

przebudowy urządzeń wodnych - przebudowa istniejącego wylotu W ist - przesunięcie na W9 ( zmiana lokalizacji)

przebudowy urządzeń wodnych - przebudowa przepustów:

- przebudowę przepustu P2-P3 na przepust P1-P4 wraz z umocnieniem wlotu i wylotu
- przebudowę przepustu P6-P7 na przepust P5-P8 wraz z umocnieniem wlotu i wylotu

| Działka nr: | Zasięg oddziaływania – pole powierzchni |
|---|---|
| 789/52 | 3159,7 m2 |
| 2080 | 8,4m2 |
| 763/1 | 3,1m2 |
| 2004 | 11,4m2 |
| 2009/2 | 4,9m2 |
| 738/5 | 8,9m2 |
| 737/3 | 4,1m2 |
| 737/4 | 4,4m2 |
| 729/8 | 5,0m2 |
| 729/9 | 26,2m2 |
| 722/3 | 24,6m2 |
| 719/6 | 10,3m2 |
| 719/5 | 8,5m2 |
| 2002/2 | 21,8m2 |
| 704/7 | 3,5m2 |
| 704/8 | 5,9m2 |
| 699/6 | 8,2m2 |
| 699/7 | 10,9m2 |
| 692/3 | 25,0m2 |
| 687/1 | 11,6m2 |
| 682/3 | 12,3m2 |
| 679/3 | 23,1m2 |
| 675/3 | 24,1m2 |
| 670/3 | 21,0m2 |
| 665/3 | 21,7m2 |
| 660/3 | 21,6m2 |
| 655/5 | 9,0m2 |
| 655/8 | 10,3m2 |
| 652/3 | 18,1m2 |
| 647/6 | 8,4m2 |
| 647/5 | 9,0m2 |
| 644/3 | 10,8m2 |
| 1769 | 35,9m2 |
| 639/3 | 9,3m2 |
| 639/2 | 48,4m2 |

LEGENDA

ELEMENTY BUDOWANE:
- jezdnia (nawierzchnia z betonu asfaltowego)
- skrzyżowania z drogami wewnętrznymi (nawierzchnia z betonu asfaltowego)
- pobocze (kruszywo łamane)
- zieleń i wał ziemny
- wpust i przykanalik sieci kanalizacji deszczowej
- kanał deszczowy sieci kanalizacji deszczowej Ø 315
- studnia reewizyjna fi 1000 - nabudowa na proj. kanał
- umocnienie skarp bet. płytami ażurowymi
- odwodnienie liniowe typu mulda 50x50
- kanał technologiczny KTu1
- krawężnik bet. najazdowy +3cm
- krawędź jezdni nieobramowana krawężnikiem
- barieroporęcz U-11b

ELEMENTY DO ROZBIÓRKI I BUDOWY:
- ścianka czołowa wraz z przepustem

ELEMENTY PRZEBUDOWYWYANE:
- zjazd - naw. z bet. kostki brukowej. grub. 8cm, typ "podwójne T", kolor czerwony
- zjazd - naw. z kruszywa łamanego
- dojście dla pieszych - naw. z bet. kostki brukowej, grub. 8cm, typ "prostokąt" 10x20cm, kolor szary
- opornik betonowy
- obrzeże bet.
- słup energetyczny sN

ELEMENTY ISTNIEJĄCE:
- 3230 nr i granica działki
- sieć energetyczna
- sieć gazowa
- sieć wodociągowa
- sieć teletechniczna
- sieć kanaliz. sanitarnej
- sieć kanaliz. deszczowej


BIURO INŻYNIERSKIE MK Spółka Jawna
tel.(033) 876 28 72 M. Krawczyk, K. Strzeżyk
500 107 084
504 078 174 ul.Unii Europejskiej 10/88.1
e - mail: biuro@biuromk.net 32-602 OŚWIĘCIM


zamawiający: Burmistrz Chełmka, ul. Krakowska 11, 32-660 Chełmek

adres inwestycji: ul.Polna . ul. Sportowa, Chełmek

faza projektu: OPERAT WODNOPRAWNY

temat projektu: *Budowa dróg gminnych: ulicy Polnej wraz z drogami łączącymi ul. Sportową z ul. Polną w km 0+007,06 do km 0+972,42 oraz budowie skrzyżowań z drogami wewnętrznymi w km 0+296,73, km 0+621,84 oraz w km 647,03 w miejscowości Gorzów, powiat oświęcimski, gmina Chełmek w ramach zadania inwestycyjnego pn.: "Budowa dróg łączących ul. Sportową i ul. Polną w Gorzowie wraz z rozbudową drogi wewnętrznej ul. Polnej i połączeniem do drogi powiatowej"*

branża: DROGOWA Z ODWODNIENIEM

tytuł rysunku: PLAN SYTUACYJNY CZ.2 - ZASIĘG ODDZIAŁYWANIA

| | |
|---|---|
| projektował: inż. Krzysztof Strzeżyk, nr upr. SLK/1053/PWOD/07 | podpis: |
| opracowała: mgr inż. Monika Kolasa | podpis: |
| data: VI 2021r. | skala: 1:500 |
| nr rysunku: 7.2 | |

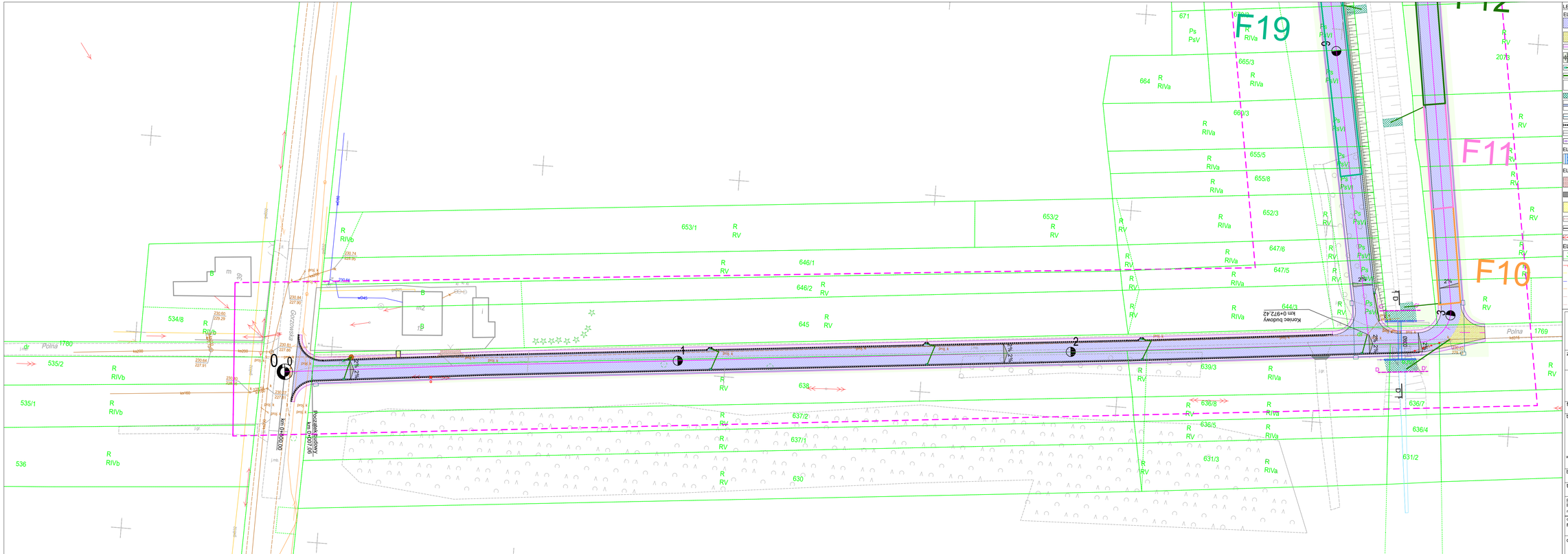


LEGENDA

ELEMENTY BUDOWANE:
- jezdnia (nawierzchnia z betonu asfaltowego)
- skrzyżowania z drogami wewnętrznymi (nawierzchnia z betonu asfaltowego)
- pobocze (kruszywo łamane)
- zieleń / wał ziemny
- wpust i przykanalik sieci kanalizacji deszczowej
- kanał deszczowy sieci kanalizacji deszczowej Ø 315
- studnia reewizyjna fi 1000 - nabudowa na proj. kanał
- umocnienie skarp bet. płytami ażurowymi
- odwodnienie liniowe typu mulda 50x50
- kanał technologiczny KTu1
- krawężnik bet. najazdowy +3cm
- krawędź jezdni nieobramowana krawężnikiem
- barierporęcz U-11b

ELEMENTY DO ROZBIÓRKI I BUDOWY:
- ścianka czołowa wraz z przepustem

ELEMENTY PRZEBUDOWYWYWANE:
- zjazd - naw. z bet. kostki brukowej. grub. 8cm, typ "podwójne T", kolor czerwony
- zjazd - naw. z kruszywa łamanego
- dojście dla pieszych - naw. z bet. kostki brukowej, grub. 8cm, typ "prostokąt" 10x20cm, kolor szary
- opornik betonowy
- obrzeże bet.
- słup energetyczny sN

ELEMENTY ISTNIEJĄCE:
- 3230 nr i granica działki
- sieć energetyczna
- sieć gazowa
- sieć wodociągowa
- sieć teletechniczna
- sieć kanaliz. sanitarnej
- sieć kanaliz. deszczowej


BIURO INŻYNIERSKIE MK Spółka Jawna
tel.(033) 876 28 72 M. Krawczyk, K. Strzeżyk
500 107 084 ul.Unii Europejskiej 10/B8.1
504 078 174 32-602 OŚWIĘCIM
e - mail: biuro@biuromk.net


zamawiający: Burmistrz Chełmka, ul. Krakowska 11, 32-660 Chełmek

adres inwestycji: ul.Polna , ul. Sportowa, Chełmek

faza projektu: OPERAT WODNOPRAWNY

temat projektu:
*Budowa dróg gminnych: ulicy Polnej wraz z drogami łączącymi ul. Sportową z ul. Polną w km 0+007,06 do km 0+972,42 oraz budowie skrzyżowań z drogami wewnętrznymi w km 0+296,73, km 0+621,84 oraz w km 647,03 w miejscowości Gorzów, powiat oświęcimski, gmina Chełmek w ramach zadania inwestycyjnego pn.: "Budowa dróg łączących ul. Sportową i ul. Polną w Gorzowie wraz z rozbudową drogi wewnętrznej ul. Polnej i połączeniem do drogi powiatowej".*

branża: DROGOWA Z ODWODNIENIEM

tytuł rysunku: PLAN SYTUACYJNY CZ.1 - ZLEWNIE

| | |
|---|---|
| projektował: inż. Krzysztof Strzeżyk, nr upr. SLK/1553/PWOD/07 | podpis: |
| opracowała: mgr inż. Monika Kolasa | podpis: |

| data: | skala: | nr rysunku: |
|---|---|---|
| VI 2021r. | 1:500 | 8.1 |

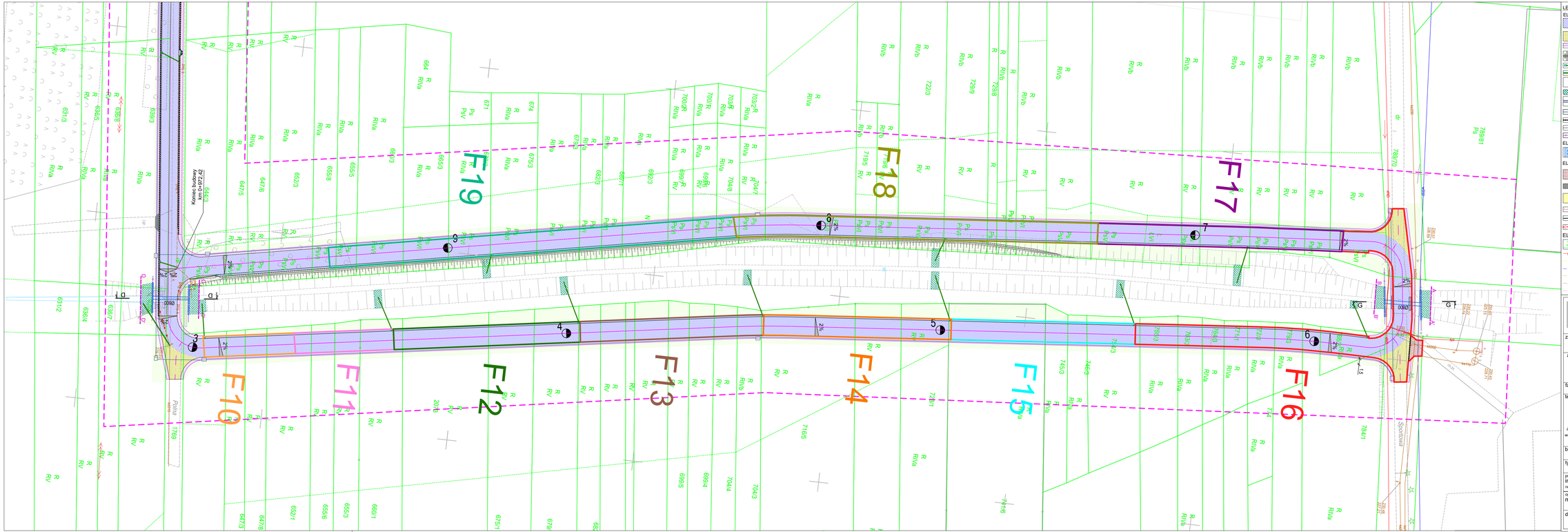


LEGENDA

ELEMENTY BUDOWANE:
- jezdnia (nawierzchnia z betonu asfaltowego)
- skrzyżowania z drogami wewnętrznymi (nawierzchnia z betonu asfaltowego)
- pobocze (kruszywo łamane)
- zieleń / wał ziemny
- wpust i przykanalik sieci kanalizacji deszczowej
- kanał deszczowy sieci kanalizacji deszczowej Ø 315
- studnia reewizyjna fi 1000 - nabudowa na proj. kanal
- umocnienie skarp bet. płytami ażurowymi
- odwodnienie liniowe typu mulda 50x50
- kanał technologiczny KTu1
- krawężnik bet. najazdowy +3cm
- krawędź jezdni nieobramowana krawężnikiem
- barieroporęcz U-11b

ELEMENTY DO ROZBIÓRKI I BUDOWY:
- ścianka czołowa wraz z przepustem

ELEMENTY PRZEBUDOWYWYANE:
- zjazd - naw. z bet. kostki brukowej. grub. 8cm, typ "podwójne T", kolor czerwony
- zjazd - naw. z kruszywa łamanego
- dojście dla pieszych - naw. z bet. kostki brukowej, grub. 8cm, typ "prostokąt" 10x20cm, kolor szary
- opornik betonowy
- obrzeże bet.
- słup energetyczny sN

ELEMENTY ISTNIEJĄCE:
- 3230 nr i granica działki
- eNN sieć energetyczna
- g sieć gazowa
- w sieć wodociągowa
- t sieć teletechniczna
- Es sieć kanaliz. sanitarnej
- Ed sieć kanaliz. deszczowej


BIURO INŻYNIERSKIE MK Spółka Jawna
tel.(033) 876 28 72 M. Krawczyk, K. Strzeżyk
500 107 084 ul.Unii Europejskiej 10/88.1
504 078 174 32-602 OŚWIĘCIM
e - mail: biuro@biuromk.net


zamawiający: Burmistrz Chełmka, ul. Krakowska 11, 32-660 Chełmek

adres inwestycji: ul.Polna . ul. Sportowa, Chełmek

faza projektu: OPERAT WODNOPRAWNY

temat projektu: *Budowa dróg gminnych: ulicy Polnej wraz z drogami łączącymi ul. Sportową z ul. Polną w km 0+007,06 do km 0+972,42 oraz budowa skrzyżowań z drogami wewnętrznymi w km 0+296,73, km 0+621,84 oraz w km 647,03 w miejscowości Gorzów, powiat oświęcimski, gmina Chełmek w ramach zadania inwestycyjnego pn.: "Budowa dróg łączących ul. Sportową i ul. Polną w Gorzowie wraz z rozbudową drogi wewnętrznej ul. Polnej i połączeniem do drogi powiatowej"*

branża: DROGOWA Z ODWODNIENIEM

tytuł rysunku: PLAN SYTUACYJNY CZ.2 - ZLEWNIE

| | |
|---|---|
| projektował: inż. Krzysztof Strzeżyk, nr upr. SLK/1553/PWOD/07 | podpis: |
| opracowała: mgr inż. Monika Kolasa | podpis: |
| data: VI 2021r. | skala: 1:500 |
| nr rysunku: 8.2 | |

## *ZAŁĄCZNIKI*

**Urząd Miejski w Chełmku**

ul. Krakowska 11
32-660 Chełmek

urzadmiejski@chelmek.pl
Telefon: 33 844 90 00 do 10

**AGK.6727.135.2021**

**Chełmek, dnia 21.06.2021**

**Marek Krawczyk**
**Biuro Inżynierskie MK**
**S. J. M. Krawczyk, K. Strzeżyk**
**ul. Unii Europejskiej 10/88.1**
**32-602 Oświęcim**

# WYPIS Z MIEJSCOWEGO PLANU
## ZAGOSPODAROWANIA PRZESTRZENNEGO

Zgodnie z ustaleniami:
- Uchwały nr XXVIII/229/2005 Rady Miejskiej w Chełmku z dnia 14 kwietnia 2005 roku w sprawie miejscowego planu zagospodarowania przestrzennego terenów położonych przy ulicy wrzosowej w Gorzowie,
- Uchwały Nr XVI/177/2016 Rady Miejskiej w Chełmku z dnia 30 czerwca 2016r. w sprawie miejscowego planu zagospodarowania przestrzennego pod przebudowę gazociągu relacji Oświęcim – Szopienice - Tworzeń,
-uchwała nr XXXII/305/2017 Rady Miejskiej w Chełmku z dnia 21 września 2017 r. w sprawie miejscowego planu zagospodarowania przestrzennego terenów w rejonie ulic: Gorzowskiej, Szkolnej i Oświęcimskiej w Gorzowie

wyszczególnione działki oznaczono symbolem:

**Działka nr 638 w obrębie Gorzów:**

| Uchwała | Symbol | Opis |
|---|---|---|
| XXXII/305/2017 | MN.5 | teren zabudowy mieszkaniowej jednorodzinnej |
| XXXII/305/2017 | KDD.2 | teren dróg publicznych klasy D - dojazdowej |
| XXXII/305/2017 | MN.6 | teren zabudowy mieszkaniowej jednorodzinnej |
| XXXII/305/2017 | KDW.2 | teren dróg wewnętrznych |

**Działka nr 639/3 w obrębie Gorzów:**

| Uchwała | Symbol | Opis |
|---|---|---|
| XXXII/305/2017 | MN.6 | teren zabudowy mieszkaniowej jednorodzinnej |
| XXXII/305/2017 | KDD.2 | teren dróg publicznych klasy D - dojazdowej |
| XXXII/305/2017 | KDX.3 | teren ciągów pieszo-jezdnych |
| XXXII/305/2017 | ZR.4 | teren zieleni nieurządzonej |

| Działka nr 639/1 w obrębie Gorzów: | | |
|---|---|---|
| **Uchwała** | **Symbol** | **Opis** |
| XXXII/305/2017 | MN.7 | teren zabudowy mieszkaniowej jednorodzinnej |
| XXXII/305/2017 | KDD.2 | teren dróg publicznych klasy D - dojazdowej |
| XXXII/305/2017 | MN.8 | teren zabudowy mieszkaniowej jednorodzinnej |
| XXXII/305/2017 | KDW.4 | teren dróg wewnętrznych |
| XXXII/305/2017 | KDX.4 | teren ciągów pieszo-jezdnych |
| **Działka nr 647/5 w obrębie Gorzów:** | | |
| **Uchwała** | **Symbol** | **Opis** |
| XXXII/305/2017 | MN.2 | teren zabudowy mieszkaniowej jednorodzinnej |
| XXXII/305/2017 | KDX.1 | teren ciągów pieszo-jezdnych |
| XXXII/305/2017 | ZR.2 | teren zieleni nieurządzonej |
| **Działka nr 647/6 w obrębie Gorzów:** | | |
| **Uchwała** | **Symbol** | **Opis** |
| XXXII/305/2017 | MN.2 | teren zabudowy mieszkaniowej jednorodzinnej |
| XXXII/305/2017 | KDX.1 | teren ciągów pieszo-jezdnych |
| XXXII/305/2017 | ZR.2 | teren zieleni nieurządzonej |
| **Działka nr 652/3 w obrębie Gorzów:** | | |
| **Uchwała** | **Symbol** | **Opis** |
| XXXII/305/2017 | MN.2 | teren zabudowy mieszkaniowej jednorodzinnej |
| XXXII/305/2017 | KDX.1 | teren ciągów pieszo-jezdnych |
| XXXII/305/2017 | ZR.2 | teren zieleni nieurządzonej |
| **Działka nr 655/8 w obrębie Gorzów:** | | |
| **Uchwała** | **Symbol** | **Opis** |
| XXXII/305/2017 | MN.2 | teren zabudowy mieszkaniowej jednorodzinnej |
| XXXII/305/2017 | KDX.1 | teren ciągów pieszo-jezdnych |
| XXXII/305/2017 | ZR.2 | teren zieleni nieurządzonej |
| **Działka nr 655/5 w obrębie Gorzów:** | | |
| **Uchwała** | **Symbol** | **Opis** |

| | | |
|---|---|---|
| XXXII/305/2017 | MN.2 | teren zabudowy mieszkaniowej jednorodzinnej |
| XXXII/305/2017 | KDX.1 | teren ciągów pieszo-jezdnych |
| XXXII/305/2017 | ZR.2 | teren zieleni nieurządzonej |
| **Działka nr 660/3 w obrębie Gorzów:** | | |
| **Uchwała** | **Symbol** | **Opis** |
| XXXII/305/2017 | MN.2 | teren zabudowy mieszkaniowej jednorodzinnej |
| XXXII/305/2017 | KDX.1 | teren ciągów pieszo-jezdnych |
| XXXII/305/2017 | ZR.2 | teren zieleni nieurządzonej |
| **Działka nr 665/3 w obrębie Gorzów:** | | |
| **Uchwała** | **Symbol** | **Opis** |
| XXXII/305/2017 | MN.2 | teren zabudowy mieszkaniowej jednorodzinnej |
| XXXII/305/2017 | KDX.1 | teren ciągów pieszo-jezdnych |
| XXXII/305/2017 | ZR.2 | teren zieleni nieurządzonej |
| **Działka nr 670/3 w obrębie Gorzów:** | | |
| **Uchwała** | **Symbol** | **Opis** |
| XXXII/305/2017 | MN.2 | teren zabudowy mieszkaniowej jednorodzinnej |
| XXXII/305/2017 | KDX.1 | teren ciągów pieszo-jezdnych |
| XXXII/305/2017 | ZR.2 | teren zieleni nieurządzonej |
| **Działka nr 675/3 w obrębie Gorzów:** | | |
| **Uchwała** | **Symbol** | **Opis** |
| XXXII/305/2017 | MN.2 | teren zabudowy mieszkaniowej jednorodzinnej |
| XXXII/305/2017 | KDX.1 | teren ciągów pieszo-jezdnych |
| XXXII/305/2017 | ZR.2 | teren zieleni nieurządzonej |
| **Działka nr 679/3 w obrębie Gorzów:** | | |
| **Uchwała** | **Symbol** | **Opis** |
| XXXII/305/2017 | MN.2 | teren zabudowy mieszkaniowej jednorodzinnej |
| XXXII/305/2017 | KDX.1 | teren ciągów pieszo-jezdnych |
| XXXII/305/2017 | ZR.2 | teren zieleni nieurządzonej |
| **Działka nr 682/3 w obrębie Gorzów:** | | |

| Uchwała | Symbol | Opis |
|---|---|---|
| XXXII/305/2017 | MN.2 | teren zabudowy mieszkaniowej jednorodzinnej |
| XXXII/305/2017 | KDX.1 | teren ciągów pieszo-jezdnych |
| XXXII/305/2017 | ZR.2 | teren zieleni nieurządzonej |

**Działka nr 687/1 w obrębie Gorzów:**

| Uchwała | Symbol | Opis |
|---|---|---|
| XXXII/305/2017 | MN.2 | teren zabudowy mieszkaniowej jednorodzinnej |
| XXXII/305/2017 | KDX.1 | teren ciągów pieszo-jezdnych |
| XXXII/305/2017 | ZR.2 | teren zieleni nieurządzonej |

**Działka nr 692/3 w obrębie Gorzów:**

| Uchwała | Symbol | Opis |
|---|---|---|
| XXXII/305/2017 | MN.2 | teren zabudowy mieszkaniowej jednorodzinnej |
| XXXII/305/2017 | KDX.1 | teren ciągów pieszo-jezdnych |
| XXXII/305/2017 | ZR.2 | teren zieleni nieurządzonej |

**Działka nr 699/7 w obrębie Gorzów:**

| Uchwała | Symbol | Opis |
|---|---|---|
| XXXII/305/2017 | MN.2 | teren zabudowy mieszkaniowej jednorodzinnej |
| XXXII/305/2017 | KDX.1 | teren ciągów pieszo-jezdnych |
| XXXII/305/2017 | ZR.2 | teren zieleni nieurządzonej |

**Działka nr 699/6 w obrębie Gorzów:**

| Uchwała | Symbol | Opis |
|---|---|---|
| XXXII/305/2017 | MN.2 | teren zabudowy mieszkaniowej jednorodzinnej |
| XXXII/305/2017 | KDX.1 | teren ciągów pieszo-jezdnych |
| XXXII/305/2017 | ZR.2 | teren zieleni nieurządzonej |

**Działka nr 704/8 w obrębie Gorzów:**

| Uchwała | Symbol | Opis |
|---|---|---|
| XXXII/305/2017 | MN.2 | teren zabudowy mieszkaniowej jednorodzinnej |
| XXXII/305/2017 | KDX.1 | teren ciągów pieszo-jezdnych |
| XXXII/305/2017 | ZR.2 | teren zieleni nieurządzonej |

**Działka nr 704/7 w obrębie Gorzów:**

| Uchwała | Symbol | Opis |
|---|---|---|
| XXXII/305/2017 | MN.2 | teren zabudowy mieszkaniowej jednorodzinnej |
| XXXII/305/2017 | KDX.1 | teren ciągów pieszo-jezdnych |
| XXXII/305/2017 | ZR.2 | teren zieleni nieurządzonej |

**Działka nr 2002/2 w obrębie Gorzów:**

| Uchwała | Symbol | Opis |
|---|---|---|
| XXXII/305/2017 | MN.2 | teren zabudowy mieszkaniowej jednorodzinnej |
| XXXII/305/2017 | KDX.1 | teren ciągów pieszo-jezdnych |
| XXXII/305/2017 | ZR.2 | teren zieleni nieurządzonej |

**Działka nr 719/5 w obrębie Gorzów:**

| Uchwała | Symbol | Opis |
|---|---|---|
| XXXII/305/2017 | MN.2 | teren zabudowy mieszkaniowej jednorodzinnej |
| XXXII/305/2017 | KDX.1 | teren ciągów pieszo-jezdnych |
| XXXII/305/2017 | ZR.2 | teren zieleni nieurządzonej |

**Działka nr 719/6 w obrębie Gorzów:**

| Uchwała | Symbol | Opis |
|---|---|---|
| XXXII/305/2017 | MN.2 | teren zabudowy mieszkaniowej jednorodzinnej |
| XXXII/305/2017 | KDX.1 | teren ciągów pieszo-jezdnych |
| XXXII/305/2017 | ZR.2 | teren zieleni nieurządzonej |

**Działka nr 729/9 w obrębie Gorzów:**

| Uchwała | Symbol | Opis |
|---|---|---|
| XXXII/305/2017 | MN.2 | teren zabudowy mieszkaniowej jednorodzinnej |
| XXXII/305/2017 | KDX.1 | teren ciągów pieszo-jezdnych |
| XXXII/305/2017 | ZR.2 | teren zieleni nieurządzonej |

**Działka nr 738/5 w obrębie Gorzów:**

| Uchwała | Symbol | Opis |
|---|---|---|
| XXXII/305/2017 | MN.2 | teren zabudowy mieszkaniowej jednorodzinnej |
| XXXII/305/2017 | KDX.1 | teren ciągów pieszo-jezdnych |

| | | |
|---|---|---|
| XXXII/305/2017 | ZR.2 | teren zieleni nieurządzonej |

**Działka nr 2009/2 w obrębie Gorzów:**

| Uchwała | Symbol | Opis |
|---|---|---|
| XXXII/305/2017 | MN.2 | teren zabudowy mieszkaniowej jednorodzinnej |
| XXXII/305/2017 | KDX.1 | teren ciągów pieszo-jezdnych |
| XXXII/305/2017 | ZR.2 | teren zieleni nieurządzonej |

**Działka nr 2004 w obrębie Gorzów:**

| Uchwała | Symbol | Opis |
|---|---|---|
| XXXII/305/2017 | MN.2 | teren zabudowy mieszkaniowej jednorodzinnej |
| XXXII/305/2017 | KDX.1 | teren ciągów pieszo-jezdnych |
| XXXII/305/2017 | ZR.2 | teren zieleni nieurządzonej |

**Działka nr 763/1 w obrębie Gorzów:**

| Uchwała | Symbol | Opis |
|---|---|---|
| XXXII/305/2017 | MN.2 | teren zabudowy mieszkaniowej jednorodzinnej |
| XXXII/305/2017 | KDX.1 | teren ciągów pieszo-jezdnych |

**Działka nr 772/1 w obrębie Gorzów:**

| Uchwała | Symbol | Opis |
|---|---|---|
| XXXII/305/2017 | MN.2 | teren zabudowy mieszkaniowej jednorodzinnej |
| XXXII/305/2017 | KDX.1 | teren ciągów pieszo-jezdnych |

**Działka nr 2080 w obrębie Gorzów:**

| Uchwała | Symbol | Opis |
|---|---|---|
| XXXII/305/2017 | MN.2 | teren zabudowy mieszkaniowej jednorodzinnej |
| XXXII/305/2017 | KDX.1 | teren ciągów pieszo-jezdnych |

**Działka nr 779/1 w obrębie Gorzów:**

| Uchwała | Symbol | Opis |
|---|---|---|
| XXXII/305/2017 | MN.2 | teren zabudowy mieszkaniowej jednorodzinnej |
| XXXII/305/2017 | KDX.1 | teren ciągów pieszo-jezdnych |

**Działka nr 780/1 w obrębie Gorzów:**

| Uchwała | Symbol | Opis |
|---|---|---|

| | | |
|---|---|---|
| XXXII/305/2017 | MN.2 | teren zabudowy mieszkaniowej jednorodzinnej |
| XXXII/305/2017 | KDX.1 | teren ciągów pieszo-jezdnych |

**Działka nr 788/1 w obrębie Gorzów:**

| Uchwała | Symbol | Opis |
|---|---|---|
| XXXII/305/2017 | MN.2 | teren zabudowy mieszkaniowej jednorodzinnej |
| XXXII/305/2017 | KDX.1 | teren ciągów pieszo-jezdnych |
| XXXII/305/2017 | ZR.2 | teren zieleni nieurządzonej |

**Działka nr 789/70 w obrębie Gorzów:**

**Obszar działki jest objęty miejscowym planem zagospodarowania przestrzennego tylko w części. Na obszar nie objęty planem miejscowym wydaje się decyzję o warunkach zabudowy**

| Uchwała | Symbol | Opis |
|---|---|---|
| XXXII/305/2017 | KDD.1 | teren dróg publicznych klasy D - dojazdowej |
| XXVIII/229/2005 | KDD | TERENY DRÓG PUBLICZNYCH - DROGA DOJAZDOWA |

**Działka nr 784/1 w obrębie Gorzów:**

| Uchwała | Symbol | Opis |
|---|---|---|
| XXXII/305/2017 | MN.4 | teren zabudowy mieszkaniowej jednorodzinnej |
| XXXII/305/2017 | MN.3 | teren zabudowy mieszkaniowej jednorodzinnej |
| XXXII/305/2017 | KDW.3 | teren dróg wewnętrznych |

**Działka nr 788/3 w obrębie Gorzów:**

| Uchwała | Symbol | Opis |
|---|---|---|
| XXXII/305/2017 | KDX.2 | teren ciągów pieszo-jezdnych |
| XXXII/305/2017 | MN.3 | teren zabudowy mieszkaniowej jednorodzinnej |

**Działka nr 779/3 w obrębie Gorzów:**

| Uchwała | Symbol | Opis |
|---|---|---|
| XXXII/305/2017 | MN.3 | teren zabudowy mieszkaniowej jednorodzinnej |
| XXXII/305/2017 | KDX.2 | teren ciągów pieszo-jezdnych |

**Działka nr 772/3 w obrębie Gorzów:**

| Uchwała | Symbol | Opis |
|---|---|---|
| XXXII/305/2017 | MN.3 | teren zabudowy mieszkaniowej jednorodzinnej |
| XXXII/305/2017 | KDX.2 | teren ciągów pieszo-jezdnych |

**Działka nr 771/1 w obrębie Gorzów:**

| Uchwała | Symbol | Opis |
|---|---|---|
| XXXII/305/2017 | MN.3 | teren zabudowy mieszkaniowej jednorodzinnej |
| XXXII/305/2017 | KDX.2 | teren ciągów pieszo-jezdnych |

**Działka nr 764/3 w obrębie Gorzów:**

| Uchwała | Symbol | Opis |
|---|---|---|
| XXXII/305/2017 | MN.3 | teren zabudowy mieszkaniowej jednorodzinnej |
| XXXII/305/2017 | KDX.2 | teren ciągów pieszo-jezdnych |

**Działka nr 763/3 w obrębie Gorzów:**

| Uchwała | Symbol | Opis |
|---|---|---|
| XXXII/305/2017 | MN.3 | teren zabudowy mieszkaniowej jednorodzinnej |
| XXXII/305/2017 | KDX.2 | teren ciągów pieszo-jezdnych |

**Działka nr 755/3 w obrębie Gorzów:**

| Uchwała | Symbol | Opis |
|---|---|---|
| XXXII/305/2017 | MN.3 | teren zabudowy mieszkaniowej jednorodzinnej |
| XXXII/305/2017 | KDX.2 | teren ciągów pieszo-jezdnych |

**Działka nr 754/3 w obrębie Gorzów:**

| Uchwała | Symbol | Opis |
|---|---|---|
| XXXII/305/2017 | MN.3 | teren zabudowy mieszkaniowej jednorodzinnej |
| XXXII/305/2017 | KDX.2 | teren ciągów pieszo-jezdnych |

**Działka nr 746/3 w obrębie Gorzów:**

| Uchwała | Symbol | Opis |
|---|---|---|
| XXXII/305/2017 | MN.3 | teren zabudowy mieszkaniowej jednorodzinnej |
| XXXII/305/2017 | KDX.2 | teren ciągów pieszo-jezdnych |

**Działka nr 745/3 w obrębie Gorzów:**

| Uchwała | Symbol | Opis |
|---|---|---|
| XXXII/305/2017 | MN.3 | teren zabudowy mieszkaniowej jednorodzinnej |
| XXXII/305/2017 | KDX.2 | teren ciągów pieszo-jezdnych |

**Działka nr 723/1 w obrębie Gorzów:**

| Uchwała | Symbol | Opis |
|---|---|---|
| XXXII/305/2017 | MN.3 | teren zabudowy mieszkaniowej jednorodzinnej |

| | | |
|---|---|---|
| XXXII/305/2017 | KDX.2 | teren ciągów pieszo-jezdnych |
| **Działka nr 717/3 w obrębie Gorzów:** | | |
| **Uchwała** | **Symbol** | **Opis** |
| XXXII/305/2017 | MN.4 | teren zabudowy mieszkaniowej jednorodzinnej |
| XXXII/305/2017 | MN.3 | teren zabudowy mieszkaniowej jednorodzinnej |
| XXXII/305/2017 | KDW.3 | teren dróg wewnętrznych |
| XXXII/305/2017 | KDX.2 | teren ciągów pieszo-jezdnych |
| **Działka nr 716/5 w obrębie Gorzów:** | | |
| **Uchwała** | **Symbol** | **Opis** |
| XXXII/305/2017 | MN.3 | teren zabudowy mieszkaniowej jednorodzinnej |
| XXXII/305/2017 | KDX.2 | teren ciągów pieszo-jezdnych |
| **Działka nr 704/3 w obrębie Gorzów:** | | |
| **Uchwała** | **Symbol** | **Opis** |
| XXXII/305/2017 | MN.3 | teren zabudowy mieszkaniowej jednorodzinnej |
| XXXII/305/2017 | KDX.2 | teren ciągów pieszo-jezdnych |
| **Działka nr 704/4 w obrębie Gorzów:** | | |
| **Uchwała** | **Symbol** | **Opis** |
| XXXII/305/2017 | MN.3 | teren zabudowy mieszkaniowej jednorodzinnej |
| XXXII/305/2017 | KDX.2 | teren ciągów pieszo-jezdnych |
| **Działka nr 699/4 w obrębie Gorzów:** | | |
| **Uchwała** | **Symbol** | **Opis** |
| XXXII/305/2017 | MN.3 | teren zabudowy mieszkaniowej jednorodzinnej |
| XXXII/305/2017 | KDX.2 | teren ciągów pieszo-jezdnych |
| **Działka nr 699/5 w obrębie Gorzów:** | | |
| **Uchwała** | **Symbol** | **Opis** |
| XXXII/305/2017 | MN.3 | teren zabudowy mieszkaniowej jednorodzinnej |
| XXXII/305/2017 | KDX.2 | teren ciągów pieszo-jezdnych |
| **Działka nr 696/2 w obrębie Gorzów:** | | |
| **Uchwała** | **Symbol** | **Opis** |
| XXXII/305/2017 | MN.4 | teren zabudowy mieszkaniowej jednorodzinnej |

| | | |
|---|---|---|
| XXXII/305/2017 | MN.3 | teren zabudowy mieszkaniowej jednorodzinnej |
| XXXII/305/2017 | KDX.2 | teren ciągów pieszo-jezdnych |
| XXXII/305/2017 | KDW.3 | teren dróg wewnętrznych |
| **Działka nr 696/3 w obrębie Gorzów:** | | |
| **Uchwała** | **Symbol** | **Opis** |
| XXXII/305/2017 | MN.3 | teren zabudowy mieszkaniowej jednorodzinnej |
| XXXII/305/2017 | MN.4 | teren zabudowy mieszkaniowej jednorodzinnej |
| XXXII/305/2017 | KDW.3 | teren dróg wewnętrznych |
| XXXII/305/2017 | KDX.2 | teren ciągów pieszo-jezdnych |
| **Działka nr 685/2 w obrębie Gorzów:** | | |
| **Uchwała** | **Symbol** | **Opis** |
| XXXII/305/2017 | MN.3 | teren zabudowy mieszkaniowej jednorodzinnej |
| XXXII/305/2017 | MN.4 | teren zabudowy mieszkaniowej jednorodzinnej |
| XXXII/305/2017 | KDW.3 | teren dróg wewnętrznych |
| XXXII/305/2017 | KDX.2 | teren ciągów pieszo-jezdnych |
| **Działka nr 682/1 w obrębie Gorzów:** | | |
| **Uchwała** | **Symbol** | **Opis** |
| XXXII/305/2017 | MN.3 | teren zabudowy mieszkaniowej jednorodzinnej |
| XXXII/305/2017 | KDX.2 | teren ciągów pieszo-jezdnych |
| **Działka nr 679/1 w obrębie Gorzów:** | | |
| **Uchwała** | **Symbol** | **Opis** |
| XXXII/305/2017 | MN.3 | teren zabudowy mieszkaniowej jednorodzinnej |
| XXXII/305/2017 | KDX.2 | teren ciągów pieszo-jezdnych |
| **Działka nr 675/1 w obrębie Gorzów:** | | |
| **Uchwała** | **Symbol** | **Opis** |
| XXXII/305/2017 | MN.3 | teren zabudowy mieszkaniowej jednorodzinnej |
| XXXII/305/2017 | KDX.2 | teren ciągów pieszo-jezdnych |
| XXXII/305/2017 | KDW.3 | teren dróg wewnętrznych |
| **Działka nr 2073 w obrębie Gorzów:** | | |

| Uchwała | Symbol | Opis |
|---|---|---|
| XXXII/305/2017 | MN.3 | teren zabudowy mieszkaniowej jednorodzinnej |
| XXXII/305/2017 | KDX.2 | teren ciągów pieszo-jezdnych |

**Działka nr 660/1 w obrębie Gorzów:**

| Uchwała | Symbol | Opis |
|---|---|---|
| XXXII/305/2017 | MN.3 | teren zabudowy mieszkaniowej jednorodzinnej |
| XXXII/305/2017 | KDX.2 | teren ciągów pieszo-jezdnych |
| XXXII/305/2017 | KDW.3 | teren dróg wewnętrznych |

**Działka nr 655/3 w obrębie Gorzów:**

| Uchwała | Symbol | Opis |
|---|---|---|
| XXXII/305/2017 | MN.3 | teren zabudowy mieszkaniowej jednorodzinnej |
| XXXII/305/2017 | KDW.3 | teren dróg wewnętrznych |
| XXXII/305/2017 | KDX.2 | teren ciągów pieszo-jezdnych |
| XXXII/305/2017 | MN.4 | teren zabudowy mieszkaniowej jednorodzinnej |

**Działka nr 655/6 w obrębie Gorzów:**

| Uchwała | Symbol | Opis |
|---|---|---|
| XXXII/305/2017 | MN.3 | teren zabudowy mieszkaniowej jednorodzinnej |
| XXXII/305/2017 | KDW.3 | teren dróg wewnętrznych |
| XXXII/305/2017 | KDX.2 | teren ciągów pieszo-jezdnych |
| XXXII/305/2017 | MN.4 | teren zabudowy mieszkaniowej jednorodzinnej |

**Działka nr 652/1 w obrębie Gorzów:**

| Uchwała | Symbol | Opis |
|---|---|---|
| XXXII/305/2017 | MN.3 | teren zabudowy mieszkaniowej jednorodzinnej |
| XXXII/305/2017 | MN.4 | teren zabudowy mieszkaniowej jednorodzinnej |
| XXXII/305/2017 | KDW.3 | teren dróg wewnętrznych |
| XXXII/305/2017 | KDX.2 | teren ciągów pieszo-jezdnych |

**Działka nr 647/8 w obrębie Gorzów:**

| Uchwała | Symbol | Opis |
|---|---|---|
| XXXII/305/2017 | MN.3 | teren zabudowy mieszkaniowej jednorodzinnej |

| | | |
|---|---|---|
| XXXII/305/2017 | MN.4 | teren zabudowy mieszkaniowej jednorodzinnej |
| XXXII/305/2017 | KDW.3 | teren dróg wewnętrznych |
| XXXII/305/2017 | KDX.2 | teren ciągów pieszo-jezdnych |

**Działka nr 647/3 w obrębie Gorzów:**

| Uchwała | Symbol | Opis |
|---|---|---|
| XXXII/305/2017 | MN.3 | teren zabudowy mieszkaniowej jednorodzinnej |
| XXXII/305/2017 | MN.4 | teren zabudowy mieszkaniowej jednorodzinnej |
| XXXII/305/2017 | KDW.3 | teren dróg wewnętrznych |
| XXXII/305/2017 | KDX.2 | teren ciągów pieszo-jezdnych |

**Działka nr 644/1 w obrębie Gorzów:**

| Uchwała | Symbol | Opis |
|---|---|---|
| XXXII/305/2017 | MN.3 | teren zabudowy mieszkaniowej jednorodzinnej |
| XXXII/305/2017 | KDD.2 | teren dróg publicznych klasy D - dojazdowej |
| XXXII/305/2017 | MN.4 | teren zabudowy mieszkaniowej jednorodzinnej |
| XXXII/305/2017 | KDW.3 | teren dróg wewnętrznych |
| XXXII/305/2017 | KDX.2 | teren ciągów pieszo-jezdnych |

**Działka nr 1769 w obrębie Gorzów:**

| Uchwała | Symbol | Opis |
|---|---|---|
| XXXII/305/2017 | KDD.2 | teren dróg publicznych klasy D - dojazdowej |

**Działka nr 1776 w obrębie Gorzów:**

**Obszar działki jest objęty miejscowym planem zagospodarowania przestrzennego tylko w części. Na obszar nie objęty planem miejscowym wydaje się decyzję o warunkach zabudowy**

| Uchwała | Symbol | Opis |
|---|---|---|
| XVI/177/2016 | KDZ.1 | teren drogi publicznej klasy Z - zbiorczej |
| XXVIII/229/2005 | KDL | TERENY DRÓG PUBLICZNYCH - DROGA LOKALNA |

**Działka nr 789/52 w obrębie Gorzów:**

**Obszar działki jest objęty miejscowym planem zagospodarowania przestrzennego tylko w części. Na obszar nie objęty planem miejscowym wydaje się decyzję o warunkach zabudowy**

| Uchwała | Symbol | Opis |
|---|---|---|
| XXVIII/229/2005 | WS | TERENY WÓD POWIERZCHNIOWYCH I ŚRÓDLĄDOWYCH |
| XXXII/305/2017 | ZR.3 | teren zieleni nieurządzonej |

| | | |
|---|---|---|
| XXVIII/229/2005 | ZP | TERENY ZIELENI URZĄDZONEJ |
| XXXII/305/2017 | WS.1 | teren wód powierzchniowych |
| XXXII/305/2017 | ZR.2 | teren zieleni nieurządzonej |

**Działka nr 741/6 w obrębie Gorzów:**

| Uchwała | Symbol | Opis |
|---|---|---|
| XXXII/305/2017 | MN.3 | teren zabudowy mieszkaniowej jednorodzinnej |
| XXXII/305/2017 | KDW.3 | teren dróg wewnętrznych |
| XXXII/305/2017 | KDX.2 | teren ciągów pieszo-jezdnych |
| XXXII/305/2017 | MN.4 | teren zabudowy mieszkaniowej jednorodzinnej |

**Działka nr 722/3 w obrębie Gorzów:**

| Uchwała | Symbol | Opis |
|---|---|---|
| XXXII/305/2017 | MN.2 | teren zabudowy mieszkaniowej jednorodzinnej |
| XXXII/305/2017 | KDX.1 | teren ciągów pieszo-jezdnych |
| XXXII/305/2017 | ZR.2 | teren zieleni nieurządzonej |

**Działka nr 729/8 w obrębie Gorzów:**

| Uchwała | Symbol | Opis |
|---|---|---|
| XXXII/305/2017 | MN.2 | teren zabudowy mieszkaniowej jednorodzinnej |
| XXXII/305/2017 | KDX.1 | teren ciągów pieszo-jezdnych |
| XXXII/305/2017 | ZR.2 | teren zieleni nieurządzonej |

**Działka nr 737/4 w obrębie Gorzów:**

| Uchwała | Symbol | Opis |
|---|---|---|
| XXXII/305/2017 | MN.2 | teren zabudowy mieszkaniowej jednorodzinnej |
| XXXII/305/2017 | KDX.1 | teren ciągów pieszo-jezdnych |
| XXXII/305/2017 | ZR.2 | teren zieleni nieurządzonej |

**Działka nr 737/3 w obrębie Gorzów:**

| Uchwała | Symbol | Opis |
|---|---|---|
| XXXII/305/2017 | MN.2 | teren zabudowy mieszkaniowej jednorodzinnej |
| XXXII/305/2017 | KDX.1 | teren ciągów pieszo-jezdnych |
| XXXII/305/2017 | ZR.2 | teren zieleni nieurządzonej |

| Działka nr 639/2 w obrębie Gorzów: | | |
|---|---|---|
| **Uchwała** | **Symbol** | **Opis** |
| XXXII/305/2017 | ZR.5 | teren zieleni nieurządzonej |
| XXXII/305/2017 | WS.2 | teren wód powierzchniowych |
| XXXII/305/2017 | KDD.2 | teren dróg publicznych klasy D - dojazdowej |
| **Działka nr 644/3 w obrębie Gorzów:** | | |
| **Uchwała** | **Symbol** | **Opis** |
| XXXII/305/2017 | MN.2 | teren zabudowy mieszkaniowej jednorodzinnej |
| XXXII/305/2017 | KDD.2 | teren dróg publicznych klasy D - dojazdowej |
| XXXII/305/2017 | KDX.1 | teren ciągów pieszo-jezdnych |
| XXXII/305/2017 | ZR.2 | teren zieleni nieurządzonej |
| **Działka nr 636/7 w obrębie Gorzów:** | | |
| **Uchwała** | **Symbol** | **Opis** |
| XXXII/305/2017 | ZR.5 | teren zieleni nieurządzonej |
| XXXII/305/2017 | WS.2 | teren wód powierzchniowych |
| XXXII/305/2017 | ZR.4 | teren zieleni nieurządzonej |
| **Działka nr 636/4 w obrębie Gorzów:** | | |
| **Uchwała** | **Symbol** | **Opis** |
| XXXII/305/2017 | ZR.5 | teren zieleni nieurządzonej |
| XXXII/305/2017 | WS.2 | teren wód powierzchniowych |
| XXXII/305/2017 | ZR.4 | teren zieleni nieurządzonej |

**Fragmenty uchwały nr: XXVIII/229/2005**

## Rozdział 3

## PRZEPISY DOTYCZĄCE TERENÓW ZAINWESTOWANIA

### § 8

**Przeznaczenie terenów oraz linie rozgraniczające tereny o różnym przeznaczeniu lub różnych zasadach zagospodarowania. Ustalenie stawki procentowej, na podstawie których ustala się opłatę, o której mowa w art. 36 ust. 4**

(...)

4.

4. **Tereny oznaczone na rysunku planu symbolem identyfikacyjnym ZP dla których:**

1. ustala się:

1) przeznaczenie – tereny zieleni urządzonej

2) **dopuszcza się realizację** – urządzeń infrastruktury technicznej, urządzeń sportu, turystyki i wypoczynku, wzbogacające funkcję podstawową ,

2. Dla terenów wyznaczonych w ust.1 ustala się zasady gospodarki określające metody zagospodarowania mające na celu zachowanie trwałości tereny zieleni urządzonej szczególnie:

1) dbałość o stan zdrowotny i sanitarny drzewostanu,

2) preferowanie naturalnego odnowienia,

3) ograniczenie regulacji stosunków wodnych,

4) ograniczenie trwałego odwadniania,

5) kształtowanie struktury gatunkowej i przestrzennej zgodnie z warunkami siedliskowymi, w kierunku powiększenia różnorodności biologicznej i zwiększenia odporności zasobów na czynniki destrukcyjne,

6) stosowanie indywidualnych sposobów gospodarowania i ochrony drzewostanu .

5.

3. **Tereny oznaczone na rysunku planu symbolem identyfikacyjnym WS dla których:**

1) **ustala się przeznaczenie** – tereny wód powierzchniowych śródlądowych,

2) wymagana jest - pełna rekonstrukcja i utrzymanie obudowy biologicznej cieku oraz zachowanie koryt w stanie naturalnym, przy umocnieniu linii brzegowej materiałami pochodzenia miejscowego.

3) Zakazuje się – realizację obiektów i urządzeń nie związanych z ustalonym przeznaczeniem.

**§ 9**

**Ustalenie szczególnych warunków zagospodarowania terenów oraz ograniczenia w ich użytkowaniu, w tym zakaz zabudowy**

1. Tereny oznaczone symbolami stref **MN**, zalicza się do terenów zabudowy mieszkaniowej przepisów o ochronie przed hałasem.
2. Ustala się lokalizację zabudowy w odległości 20 m, oraz ogrodzeń w odległości 10 m od linii rozgraniczającej tereny wód śródlądowych **WS.**
3. Ogrodzenia i elementy zagospodarowania istniejące w pasach drogowych wyznaczonych liniami rozgraniczającymi ulic publicznych pozostawia się do czasu modernizacji (budowy) ulicy jako tymczasowe zagospodarowanie - bez prawa powiększania kubatury, z możliwością dokonywania remontów.
4. Wprowadza się strefy ograniczonego użytkowania dla terenów w sąsiedztwie:
   1) stacji transformatorowych SN/nn 5x5 m dla obiektów przeznaczonych na pobyt ludzi,
5. Wszelkie odstępstwa od ustaleń zapisanych w pkt.1) wymagają indywidualnych uzgodnień z właścicielem terenu oraz urządzeń.

## Rozdział 4

## Zasady modernizacji, rozbudowy i budowy systemów komunikacji i infrastruktury technicznej

### § 10

1. Ustala się obsługę komunikacyjną terenu systemem dróg publicznych z podziałem funkcjonalnym na drogi publiczne **KD** klasy techniczno – użytkowej – **L**, drogi publiczne **KD** klasy techniczno – użytkowej – **D**,
2. Fragment ulicy Gorzowskiej oznaczonej symbolem **KD-L** klasy techniczno – użytkowej – **L** dla której ustala się,
   1) **przeznaczenie** - tereny dróg publicznych o funkcjach lokalnych, w ciągu dróg powiatowych,
   2) **dopuszcza się** – realizację infrastruktury technicznej w poboczu drogi, chodników, ścieżek rowerowych w obrębie linii rozgraniczających,
   3) **ustala się standardy zagospodarowania terenu:**
      a) szerokość w liniach rozgraniczających w terenach zabudowanych 15m, w terenach niezabudowanych 25m,
      b) szerokość jezdni 6 m minimalna 5,5 m,
3. Ulica Wrzosowa oznaczona symbolem **KD-D** klasy techniczno – użytkowej – D dla której ustala się:
   1) **przeznaczenie** - tereny dróg publicznych o funkcjach dojazdowej, w ciągu dróg gminnych,
   2) **dopuszcza się** – realizację infrastruktury technicznej, chodników, ścieżek rowerowych w obrębie linii rozgraniczających,
   3) przekrój uliczny,
   4) ochronę istniejącego drzewostanu,
   5) **ustala się standardy zagospodarowania terenu:**
      a) szerokość w liniach rozgraniczających w terenach zabudowanych 10 m,
      b) szerokość jezdni 5 m minimalna 4,5 m, minimalna szerokość chodnika 1.5 m.
4. Dla obiektów i sieci infrastruktury technicznej - **elektroenergetyka** ustala się następujące zasady obsługi:
   1) źródłem zasilania w energię elektryczną jest stacja „Chełmek" 110/SN znajdująca się poza opracowaniem,

2) ustala się że przesył energii SN średniego napięcia odbywa się siecią linii 15 kV do słupowej stacji transformatorowej 15/0,4 kV o mocy od 100 kVA znajdującej się w sąsiedztwie opracowania; ustala się możliwość zwiększenia mocy w dostosowaniu do potrzeb poprzez modyfikację i rozbudowę istniejących stacji,
3) po stronie niskich napięć zaleca się kablowanie systemu w obrębie terenów mieszkaniowych.

5. Dla sieci infrastruktury technicznej - **gazownictwo** ustala się następujące zasady obsługi:
   1) zasilanie obiektów w gazu do celów bytowych i grzewczych odbywać się będzie z gazociągu wiejskiego średnioprężnego o średnicy 50 mm PE po rozbudowie systemu stosownie do zaistniałych potrzeb,
   2) stwierdza się brak technicznych ograniczeń pełnej obsługi terenów.
6. Dla obiektów i sieci infrastruktury technicznej - **wodociągi** ustala się następujące zasady obsługi:
   1) zaopatrzenie w wodę odbywać się będzie z wiejskiego wodociągu, który w całości pokrywa potrzeby socjalno - bytowe i usług,
   2) Stwierdza się brak technicznych ograniczeń pełnej obsługi terenów.
   3) Ustala się możliwości rozbudowy systemu stosownie do potrzeb socjalno-bytowych, usług oraz celów gaśniczych.
7. Dla obiektów i sieci infrastruktury technicznej - **kanalizacja** ustala się następujące zasady obsługi:
   1) realizację od podstaw osiedlowego systemu odprowadzania i oczyszczania ścieków poprzez przyłączenie do realizowanej w przyszłości zbiorczej kanalizacji ścieków komunalnych z odprowadzeniem do oczyszczalni ścieków w Oświęcimiu,
   2) do czasu realizacji kanalizacji zbiorczej wprowadza się powszechny obowiązek posiadania szczelnych zbiorników bezodpływowych lub przydomowych oczyszczalni ścieków.
8. Z uwagi na zaleganie w obszarze opracowania zbiorników wód podziemnych wszelkie obiekty i urządzenia winny być zabezpieczone przed awaryjnym wyciekiem środków toksycznych w tym przede wszystkim ropopochodnych.
9. W przypadku realizacji inwestycji mogących zanieczyścić teren oraz wody podziemne ustala się wymóg:
   1) podczyszczenia wód opadowych odbieranych z powierzchni utwardzonych i parkingów przed wprowadzeniem do kanalizacji lub wód powierzchniowych śródlądowych,
   2) gromadzenia w warunkach hermetycznych materiałów i surowców do produkcji rolnej lub ogrodniczej,

**Gospodarka odpadami**

Ustala się realizację systemu gromadzenia i wywozu odpadów komunalnych na zasadach, których ramy organizacyjne stanowią aktualnie obowiązujące przepisy gminne, w tym Uchwała Nr XLIV/335/2002 Rady Miejskiej w Chełmku z dnia 25.04.2002r. w sprawie szczególnych zasad utrzymania czystości i porządku na terenie Gminy Chełmek i Uchwałą Nr XXII/168/2004 Rady Miejskiej w Chełmku z dnia 14.10.2004 r. w sprawie przyjęcia Programu ochrony środowiska wraz z Planem gospodarki odpadami.

(...)

**Fragmenty uchwały nr: XVI/177/2016**

**Rozdział 3**

**Ustalenia szczegółowe**

(...)

**§ 15**

§ 15. 1. Wyznacza się **tereny dróg publicznych**, oznaczone na rysunku planu symbolami **KDZ.1 i KDZ.2,** z podstawowym przeznaczeniem pod drogi publiczne klasy Z (zbiorcza).

2. Tereny, o których mowa w ust. 1, stanowią części pasów drogowych, poza fragmentem terenu o symbolu KDZ.1, który stanowi cały pas drogowy, dla tego fragmentu terenu o symbolu KDZ.1 ustala się szerokość drogi w liniach rozgraniczających – 20 m zgodnie z rysunkiem planu

(...)

**Fragmenty uchwały nr: XXXII/305/2017**

**§ 4**

**Ustalenia szczegółowe**

**§ 5**

1. Wyznacza się **tereny zabudowy mieszkaniowej jednorodzinnej,** oznaczone na rysunku planu symbolami **MN.1 ÷ MN.9**, dla których ustala się:
   1) przeznaczenie podstawowe: zabudowa mieszkaniowa jednorodzinna wolno stojąca;
   2) przeznaczenie dopuszczalne:
      a) usługi podstawowe,
      b) zakłady drobnej wytwórczości i rzemiosła.
2. W terenach wyznaczonych w ust. 1 ustala się następujące warunki zagospodarowania terenui kształtowania zabudowy:
   1) maksymalny wskaźnik powierzchni zabudowy – 30%;
   2) wskaźnik intensywności zabudowy:
      a) maksymalny – 0,5,
      b) minimalny – 0,05;
   3) wysokość zabudowy – do 11 m;
   4) zachować powierzchnię biologicznie czynną – minimum 60%;
   5) dla obiektów wolno stojących usług podstawowych nakaz ograniczenia powierzchni zabudowy do 150 m2;
   6) maksymalna szerokość elewacji frontowej budynku – 20 m,
   7) dla obiektów drobnej wytwórczości i rzemiosła nakaz ograniczenia do 100 m2 powierzchni użytkowej oraz nakaz jej lokalizacji poza frontową częścią działki budowlanej;

3. W terenach wyznaczonych w ust. 1 dopuszcza się przebudowę, rozbudowę, nadbudowę istniejącej zabudowy innej niż określonej w ust. 1 – zgodnie z zasadami określonymi w ust. 2, z zastrzeżeniem ust. 4.
4. W terenach wyznaczonych w ust. 1, w przypadku istniejącej zabudowy zagrodowej dopuszcza się uzupełnienia o nowe obiekty w obrębie istniejących zagród zgodnie z zasadami określonymi w ust. 2.

(...)

§ 8

1. Wyznacza się **tereny wód powierzchniowych,** oznaczone na rysunku planu symbolami **WS.1, WS.2 i WS.3,** z podstawowym przeznaczeniem pod wody płynące wraz z obudową biologiczną.
2. W terenach wyznaczonych w ust. 1 obowiązuje zakaz zabudowy, za wyjątkiem:
   1) urządzeń wodnych, budowli przeciwpowodziowych;
   2) budowli umożliwiających ruch pieszy i rowerowy zachowując przepisy odrębne.
3. W terenie wyznaczonym w ust. 1 ustala się nakaz utrzymania i konserwacji linii brzegowej cieku.

§ 9

1. 1. Wyznacza się **tereny zieleni nieurządzonej,** oznaczone na rysunku planu symbolami **ZR.1 ÷ ZR.7,** z podstawowym przeznaczeniem pod zieleń nieurządzoną, zielone użytki rolne oraz obudowę biologiczną cieków.
2. W terenach wyznaczonych w ust. 1 obowiązuje zakaz zabudowy, z wyjątkiem lokalizowania takich elementów zagospodarowania terenu, jak:
   1) kładki pieszo-jezdne, pomosty i urządzenia wodne;
   2) zieleń urządzoną;
   3) obiekty małej architektury;
   4) terenowe urządzenia sportowo-rekreacyjne;
3. W terenach wyznaczonych w ust. 1 ustala się wysokość zabudowy określonej w ust. 2 pkt 3 – do 5 m.

§ 10

1. Wyznacza się **tereny dróg publicznych**, oznaczone na rysunku planu symbolami **KDD.1 ÷ KDD.2**, z podstawowym przeznaczeniem pod drogi publiczne klasy D (dojazdowa).
2. Szerokość drogi w liniach rozgraniczających – zgodnie z rysunkiem planu, lecz nie mniej niż 10 m.

§ 11

1. Wyznacza się **tereny dróg wewnętrznych,** oznaczone na rysunku planu symbolami **KDW.1 ÷ KDW.4**, z podstawowym przeznaczeniem pod drogi wewnętrzne.
2. W terenach wyznaczonych w ust. 1 ustala się zakaz lokalizacji obiektów kubaturowych.
3. Szerokość drogi w liniach rozgraniczających – zgodnie z rysunkiem planu, lecz nie mniej niż 8 m.

§ 12

1. Wyznacza się **tereny ciągów pieszo - jezdnych**, oznaczonych na rysunku planu symbolami **KDX.1, ÷ KDX.5**, z podstawowym przeznaczeniem pod ciągi pieszo-jezdne.

2. W terenach wyznaczonych w ust. 1 ustala się zakaz lokalizacji obiektów kubaturowych.
3. Szerokość ciągu pieszo-jezdnego w liniach rozgraniczających – zgodnie z rysunkiem planu, lecz nie mniej niż 6 m.

Z up. Burmistrza
Renata Gołdon-Kolny
podinspektor ds. architektury
i planowania przestrzennego

Otrzymują:

Marek Krawczyk
Biuro Inżynierskie MK
S. J. M. Krawczyk, k. Strzeżyk
ul. Uni Europejskiej 10/88.1
32-602 Oświęcim
AGK A/a

Sporządził(a): Renata Gołdon-Kolny podinspektor ds. zagospodarowania przestrzennego
Zgodnie z ustawą z dnia 10.11.2016 o opłacie skarbowej – ( t.j. Dz.U.2020. 1546 ze zm.) uiszczono w kasie tut. urzędu – opłatę administracyjną łącznej wysokości 50 złotych.

**Informacja dotycząca przetwarzania danych osobowych**

W związku z przetwarzaniem Pani/Pana danych osobowych – zgodnie z art. 13 ust. 1 i 2 rozporządzenia Parlamentu Europejskiego i Rady (UE) 2016/679 z dnia 27 kwietnia 2016 r. w sprawie ochrony osób fizycznych w związku z przetwarzaniem danych osobowych i w sprawie swobodnego przepływu takich danych oraz uchylenia dyrektywy 95/46/WE z dnia 27 kwietnia 2016 r. (Dz. Urz. UE Nr 119), zwanego dalej w skrócie „RODO", informujemy iż:

1. Administratorem Pani/Pana danych osobowych jest Burmistrz Chełmka z siedzibą: Urząd Miejski w Chełmku, 32-660 Chełmek ul. Krakowska 11, tel. 33/944-90-00, faks: 33/844-90-19, e-mail: urzadmiejski@chelmek.pl

2. Administrator wyznaczył Inspektora Ochrony Danych Osobowych – Panią Edytę Goczał, z którą można się skontaktować w sprawach związanych z ochroną danych osobowych w następujący sposób:

a. pod adresem poczty elektronicznej: iod@chelmek.pl

b. pisemnie na adres siedziby Administratora.

3. Pani/Pana dane osobowe przetwarzane są w celu prowadzenia postępowania administracyjnego, związanego z wydaniem decyzji o ustaleniu warunków zabudowy, którego jest Pani/Pan stroną lub do podjęcia działań, na Pani/Pana żądanie, na podstawie przepisów ustawy z dnia 27 marca 2003 r. o planowaniu i zagospodarowaniu przestrzennym (tekst jednolity: Dz. U. 2020 r. poz. 293). Może wystąpić przypadek w którym zostanie Pani/Pan poproszona/y o wyrażanie zgody na przetwarzanie danych osobowych w określonym zakresie.

4. Dane osobowe mogą być przekazywane innym organom i podmiotom wyłącznie na podstawie obowiązujących przepisów prawa.

5. Pani/Pana dane osobowe będą przetwarzane przez okres niezbędny do spełnienia celu, dla którego zostały zebrane – czas potrzebny do przeprowadzenia postępowania administracyjnego oraz po jego zakończeniu w celach archiwalnych, zgodnie z okresem wynikającym z rozporządzenia Rady Ministrów w sprawie instrukcji kancelaryjnej, jednolitych rzeczowych wykazów akt oraz instrukcji w sprawie organizacji i zakresu działania archiwów zakładowych.

6. Na zasadach określonych przepisami RODO, posiada Pani/Pan prawo do: dostępu do treści swoich danych i ich poprawiania, sprostowania, usunięcia, ograniczenia przetwarzania, przenoszenia danych, wniesienia sprzeciwu, cofnięcia zgody na przetwarzanie.

7. Tam, gdzie do przetwarzania danych osobowych konieczne jest wyrażenie zgody, zawsze ma Pani/Pan prawo nie wyrazić zgody, a w przypadku jej wcześniejszego wyrażenia do cofnięcia zgody. Wycofanie zgody nie ma wpływu na przetwarzanie Pani/Pana danych do momentu jej wycofania.

8. W sytuacji, gdy uzna Pani/Pan, że przetwarzanie Pani/Pana danych osobowych narusza przepisy o ochronie danych osobowych, przysługuje Pani/Panu prawo do wniesienia skargi do organu nadzorczego, którym jest Prezes Urzędu Ochrony Danych Osobowych.

9. Pani/Pana dane nie będą przetwarzane w sposób zautomatyzowanych i nie będą profilowane.

**Urząd Miejski w Chełmku**

ul. Krakowska 11
32-660 Chełmek

urzadmiejski@chelmek.pl
Telefon: 33 844 90 00 do 10

**AGK.6727.135.1.2021**

**Chełmek, dnia 22.06.2021**

Marek Krawczyk
Biuro Inżynierskie MK
S. J. M. Krawczyk, K. Strzeżyk
ul. Unii Europejskiej 10/88.1
32-602 Oświęcim

## WYRYS Z MIEJSCOWEGO PLANU ZAGOSPODAROWANIA PRZESTRZENNEGO

Wyrys z: XXVIII/229/2005, XVI/177/2016, XXXII/305/2017 z dnia 14.04.2005, 30.06.2016, 21.09.2017 dla działki nr 639/3, 638, 639/1, 644/3, 647/5, 647/6, 652/3, 655/8, 655/5, 660/3, 665/3, 670/3, 675/3, 679/3, 682/3, 687/1, 692/3, 699/7, 699/6, 704/8, 704/7, 2002/2, 719/5, 719/6, 722/3, 729/9, 729/8, 737/4, 737/3, 738/5, 2009/2, 2004, 763/1, 2080, 771/2, 779/1, 780/1, 788/1, 789/70, 784/1, 788/3, 779/3, 772/3, 771/1, 764/3, 763/3, 755/3, 754/3, 746/3, 745/3, 741/6, 723/1, 717/3, 716/5, 704/3, 704/4, 699/4, 699/5, 696/3, 696/2, 685/2, 682/1, 679/1, 675/1, 2073, 660/1, 655/3, 655/6, 652/1, 647/8, 647/3, 644/1, 1769, 1776, 789/52, 639/2, 636/7, 636/4Gorzów

**Skala 1:5000**

Rysunek dla: XXVIII/229/2005, XVI/177/2016, XXXII/305/2017, działka 121303_5.0002.639/3, 121303_5.0002.638, 121303_5.0002.639/1, 121303_5.0002.644/3, 121303_5.0002.647/5, 121303_5.0002.647/6, 121303_5.0002.652/3, 121303_5.0002.655/8, 121303_5.0002.655/5, 121303_5.0002.660/3, 121303_5.0002.665/3, 121303_5.0002.670/3, 121303_5.0002.675/3, 121303_5.0002.679/3, 121303_5.0002.682/3, 121303_5.0002.687/1, 121303_5.0002.692/3, 121303_5.0002.699/7, 121303_5.0002.699/6, 121303_5.0002.704/8, 121303_5.0002.704/7, 121303_5.0002.2002/2, 121303_5.0002.719/5, 121303_5.0002.719/6, 121303_5.0002.722/3, 121303_5.0002.729/9, 121303_5.0002.729/8, 121303_5.0002.737/4, 121303_5.0002.737/3, 121303_5.0002.738/5, 121303_5.0002.2009/2, 121303_5.0002.2004, 121303_5.0002.763/1, 121303_5.0002.771/2, 121303_5.0002.2080, 121303_5.0002.779/1, 121303_5.0002.780/1, 121303_5.0002.788/1, 121303_5.0002.789/70, 121303_5.0002.784/1, 121303_5.0002.788/3, 121303_5.0002.779/3, 121303_5.0002.772/3, 121303_5.0002.771/1, 121303_5.0002.764/3, 121303_5.0002.763/3, 121303_5.0002.755/3, 121303_5.0002.754/3, 121303_5.0002.746/3, 121303_5.0002.745/3, 121303_5.0002.741/6, 121303_5.0002.723/1, 121303_5.0002.717/3, 121303_5.0002.716/5, 121303_5.0002.704/3, 121303_5.0002.704/4, 121303_5.0002.699/4, 121303_5.0002.699/5, 121303_5.0002.696/3, 121303_5.0002.696/2, 121303_5.0002.685/2, 121303_5.0002.682/1, 121303_5.0002.679/1, 121303_5.0002.675/1, 121303_5.0002.2073, 121303_5.0002.660/1, 121303_5.0002.655/3, 121303_5.0002.655/6, 121303_5.0002.652/1, 121303_5.0002.647/8, 121303_5.0002.647/3, 121303_5.0002.644/1, 121303_5.0002.1769, 121303_5.0002.1776, 121303_5.0002.789/52, 121303_5.0002.639/2, 121303_5.0002.636/7, 121303_5.0002.636/4

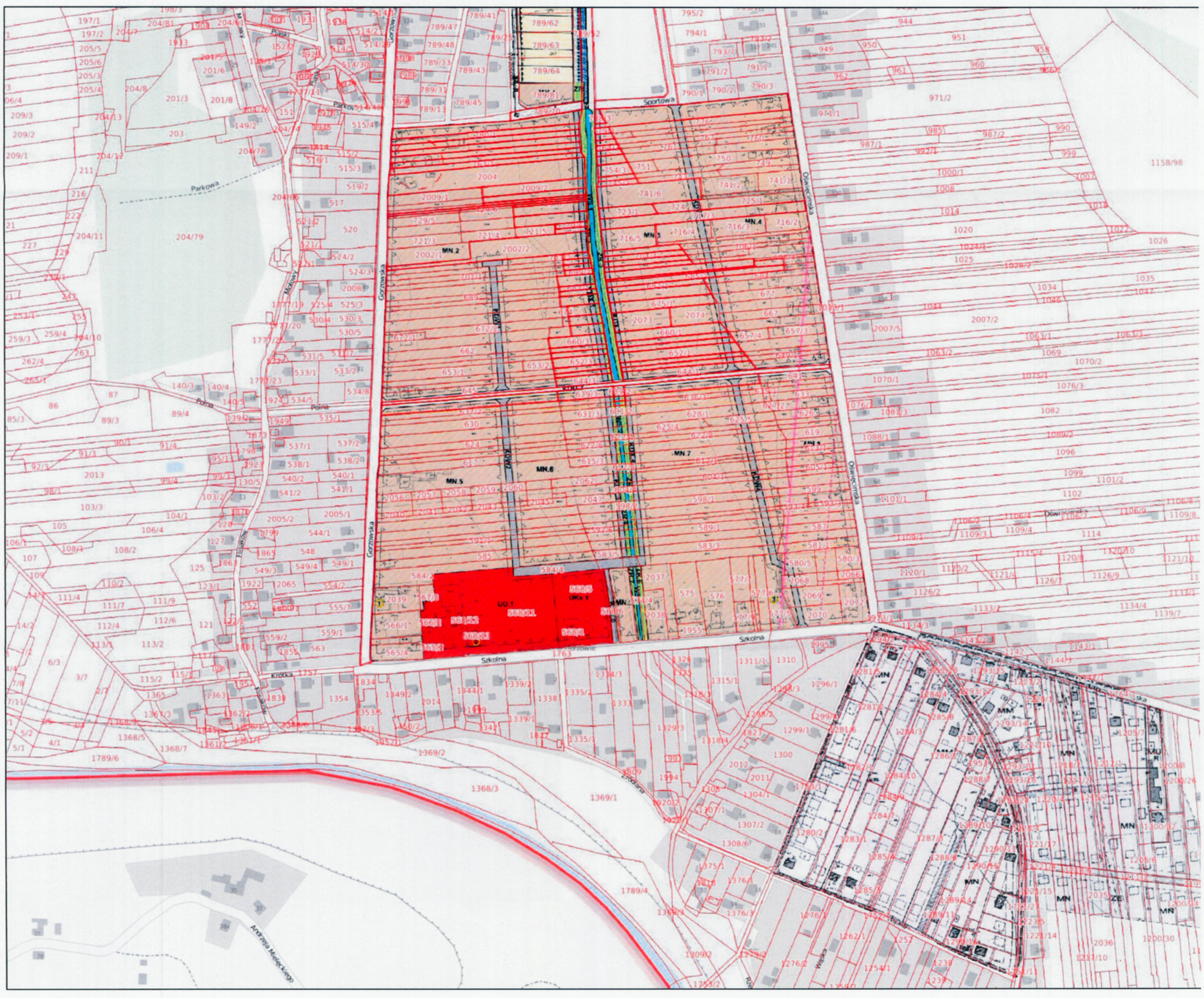

Rysunek dla: XXVIII/229/2005, XVI/177/2016, XXXII/305/2017, działka 121303_5.0002.1776, 121303_5.0002.789/52

| legenda: | skala robocza |
|---|---|
| | granica obszaru objętego planem |
| | linia rozgraniczająca tereny o różnym przeznaczeniu |
| | proponowane granice podziałów na działki budowlane |
| | ciągi piesze |
| | nieprzekraczalne linie zabudowy |
| przeznaczenie terenu: | |
| U, KS | tereny zabudowy usługowej wraz z parkingami |
| MN | tereny zabudowy mieszkaniowej jednorodzinnej |
| ZP | tereny zieleni urządzonej |
| KS | tereny parkingów dla samochodów osobowych |
| KD - D | tereny dróg publicznych - droga dojazdowa |
| KDW | tereny dróg wewnętrznych |

# LEGENDA

## USTALENIA PLANU

- GRANICA OBSZARU OBJĘTEGO PLANEM
- LINIE ROZGRANICZAJĄCE TERENY O RÓŻNYM PRZEZNACZENIU LUB O RÓŻNYCH ZASADACH ZAGOSPODAROWANIA
- MN — TERENY ZABUDOWY MIESZKANIOWEJ JEDNORODZINNEJ
- MN.U — TERENY ZABUDOWY MIESZKANIOWO - USŁUGOWEJ
- US — TEREN USŁUG SPORTU I REKREACJI
- WS — TEREN WÓD POWIERZCHNIOWYCH
- ZR — TEREN ZIELENI NIEURZĄDZONEJ
- ZR.ZZ — TEREN ZIELENI NIEURZADZONEJ POŁOŻONEJ W OBSZARZE SZCZEGÓLNEGO ZAGROŻENIA POWODZIOWEGO
- ZL — TERENY LASÓW
- KDG — TEREN DROGI PUBLICZNEJ KLASY G - GŁÓWNEJ
- KDZ — TERENY DROGI PUBLICZNEJ KLASY Z - ZBIORCZEJ
- KDD — TERENY DRÓG PUBLICZNYCH KLASY D - DOJAZDOWEJ
- KDX — TEREN CIĄGU PIESZO-JEZDNEGO
- NIEPRZEKRACZALNE LINIE ZABUDOWY
- STREFY NADZORU ARCHEOLOGICZNEGO
- PROJEKTOWANY PRZEBIEG GAZOCIĄGU WYSOKIEGO CIŚNIENIA

## ELEMENTY WYNIKAJĄCE Z PRZEPISÓW ODREBNYCH

- 4 — STANOWISKA ARCHEOLOGICZNE
- STREFA KONTROLOWANA OD PROJEKTOWANEGO GAZOCIAGU WYSOKIEGO CIŚNIENIA
- CAŁY OBSZAR MPZP — UDOKUMENTOWANE ZŁOŻE WĘGLA KAMIENNEGO „PIAST" OBSZAR I TEREN GÓRNICZY „ BIERUŃ II"
- GRANICA OBSZARU SZCZEGÓLNEGO ZAGROŻENIA POWODZIOWEGO (Q1%)
- GRANICA OBSZARU ZAGROŻENIA POWODZIOWEGO (Q0,2%)
- STREFA 50 M OD STOPY WAŁU PRZECIWPOWODZIOWEGO
- GRANICE OBSZARU OBEJMUJACE TERENY NARAŻONE NA ZALANIE W PRZYPADKU ZNISZCZENIA LUB USZKODZENIA WAŁU PRZECIWPOWODZIOWEGO
- GRANICA WOJEWÓDZTWA
- GRANICA GMINY
- GRANICA MIEJSCOWOŚCI

## ELEMENTY INFORMACYJNE NIE STANOWIĄCE USTALEŃ PLANU

- 110kV — LINIE ELEKTROENERGETYCZNE WYSOKIEGO NAPIĘCIA
- 15kV — LINIE ELEKTROENERGETYCZNE ŚREDNIEGO NAPIECIA
- STACJA TRANSFORMATOROWA
- PASY TECHNICZNE OD ISTNIEJĄCEJ INFRASTRUKTURY TECHNICZNEJ
- SIEĆ WODOCIAGOWA
- SIEĆ GAZOWA
- ŚCIEŻKA ROWEROWA
- PROPONOWANE PODZIAŁY DZIAŁEK
- WAŁ PRZECIWPOWODZIOWY

# LEGENDA

## USTALENIA PLANU

GRANICA OBSZARU OBJĘTEGO PLANEM

LINIE ROZGRANICZAJĄCE TERENY O RÓŻNYM PRZEZNACZENIU LUB RÓŻNYCH ZASADACH ZAGOSPODAROWANIA

MN — TERENY ZABUDOWY MIESZKANIOWEJ JEDNORODZINNEJ

UKs — TEREN ZABUDOWY USŁUGOWEJ - USŁUGI KULTU RELIGIJNEGO

UO — TEREN ZABUDOWY USŁUGOWEJ - USŁUGI OŚWIATY

ZR — TERENY ZIELENI NIEURZĄDZONEJ

WS — TERENY WÓD POWIERZCHNIOWYCH

KDD — TERENY DRÓG PUBLICZNYCH KLASY D - DOJAZDOWEJ

KDW — TERENY DRÓG WEWNĘTRZNYCH

KDX — TERENY CIĄGÓW PIESZO-JEZDNYCH

NIEPRZEKRACZALNE LINIE ZABUDOWY

1 — OBIEKT ZABYTKOWY UJĘTY W GMINNEJ EWIDENCJI ZABYTKÓW

STREFA NADZORU ARCHEOLOGICZNEGO

## USTALENIA WYNIKAJĘCE Z PRZEPISÓW ODRĘBNYCH

GRANICA TERENU I OBSZARU GÓRNICZEGO "LIBIĄŻ IV"

GRANICA TERENU I OBSZARU GÓRNICZEGO "BIERUŃ II" ORAZ GRANICA ZŁOŻA WĘGLA KAMIENNEGO "PIAST"

GRANICA ZŁOŻA WĘGLA KAMIENNEGO "JANINA"

OBSZAR OBEJMUJĄCY TERENY NARAŻONE NA ZALANIE W PRZYPADKU ZNISZCZENIA LUB USZKODZENIA WAŁU PRZECIWPOWODZIOWEGO (SCENARIUSZ CAŁKOWITEGO ZNISZCZENIA WAŁÓW PRZECIWPOWODZIOWYCH)

## OZNACZENIA DODATKOWE

15kV — ISTNIEJĄCE LINIE ELEKTROENERGETYCZNE ŚREDNIEGO NAPIĘCIA

PASY TECHNICZNE ISTNIEJĄCYCH SIECI ELEKTROENERGETYCZNYCH

Z up. Burmistrza
Renata Gołdon-Kolny
podinspektor ds. architektury
i planowania przestrzennego

**Otrzymują:**

**Marek Krawczyk**
**Biuro Inżynierskie MK**
**S. J. M. Krawczyk, K. Strzeżyk**
**ul. Unii Europejskiej 10/88.1**
**32-602 Oświęcim**

**A/a**

Sporządził(a): Renata Gołdon-Kolny podinspektords. zagospodarowania przestrzennego

Państwowe
Gospodarstwo Wodne
**Wody Polskie**

Gliwice, 01.07.2021 r.

GL.RPP.430.73.2021.PMR

**Biuro Inżynierskie MK s.j.**
**ul. Unii Europejskiej 10/88.1**
**32-602 Oświęcim**

**Dot.: zadania pn. „Budowa dróg gminnych: ulicy Polnej wraz z drogami łączącymi ul. Sportową z ul. Polną w km 0+007,06 do km 0+972,42 oraz budowie skrzyżowań z drogami wewnętrznymi w km 0+296,73, km 0+621,84 oraz km 647,03 w miejscowości Gorzów, powiat oświęcimski, gmina Chełmek w ramach zadania inwestycyjnego pn.: "Budowa dróg łączących ul. Sportową i ul. Polną w Gorzowie wraz z rozbudową drogi wewnętrznej ul. Polnej"**

W odpowiedzi na pisma z dnia 22.06.2021 r. w sprawie wydania opinii dla zadania inwestycyjnego jak wyżej, w trybie ustawy z dnia 10 kwietnia 2003 r. o szczególnych zasadach przygotowania i realizacji inwestycji w zakresie dróg publicznych (Dz. U. z 2017 r. poz. 1496, 1566), Państwowe Gospodarstwo Wodne Wody Polskie, Regionalny Zarząd Gospodarki Wodnej w Gliwicach przedstawia uwarunkowania dla wykonania przedmiotowej inwestycji.

1. Teren przeznaczony pod projektowane przedsięwzięcie znajduje się w granicach obszarów szczególnego zagrożenia powodzią definiowanych wg art. 16 pkt 34 ustawy z dnia 20 lipca 2017 r. Prawo wodne (Dz. U. z 2020 r. poz. 310 z późn. zm) . Wobec powyższego wszelkie działania podjęte w związku z realizacją inwestycji nie mogą zwiększać ryzyka powodziowego.
2. Zgodnie z art. 390 ustawy Prawo wodne, pozwolenie wodnoprawne wymagane jest na lokalizowanie na obszarach szczególnego zagrożenia powodzią:
   a. nowych przedsięwzięć mogących znacząco oddziaływać na środowisko,
   b. nowych obiektów budowlanych.
3. Wykonanie urządzeń wodnych, zdefiniowanych w art. 16 ust. 65, uszczegółowione w art. 17 ust. 1 pkt 4 ustawy Prawo wodne, wymaga uzyskania zgody wodnoprawnej udzielanej przez wydanie pozwolenia wodnoprawnego, w myśl art. 389 ustawy Prawo wodne.
4. Należy podkreślić, że w myśl art. 394 ust. 1 pkt 10 ustawy Prawo wodne, przebudowa rowu polegająca na wykonaniu przepustu lub innego przekroju zamkniętego na długości nie większej niż 10 m, wymaga uzyskania zgłoszenia wodnoprawnego.

Z-CA DYREKTORA

Marcin Jarzyński

Do wiadomości:
1. RPP a/a (1507, 1508), RKP-2021-12446, RKP-2021-12447

Państwowe Gospodarstwo Wodne Wody Polskie
Regionalny Zarząd Gospodarki Wodnej w Gliwicach
ul. Sienkiewicza 2, 44-100 Gliwice
tel.: +48 (32) 777 49 50 | faks: +48 (32) 777 49 99 | e-mail: gliwice@wody.gov.pl

# WYKAZ DZIAŁEK I PODMIOTÓW

| Nr działki | Pow. [ha] | AM | Obręb ew. | Jednostka ew. | Jed. rejestrowa | Właściciele/Władający | KW | Klasoużytki |
|---|---|---|---|---|---|---|---|---|
| 121303_5.0002.628/1 | 0,1960 | | 121303_5.0002 | 121303_5 | 121303_5.0002.G303 | Własność: udział 1/2 Krzysztof Mydlarz, im. rodz.: Piotr, Melania;<br>Własność: udział 1/2 Dorota Bojdys, im. rodz.: Piotr, Melania; | | R/RIVb; R/RV; |
| 121303_5.0002.628/2 | 0,0167 | | 121303_5.0002 | 121303_5 | 121303_5.0002.G966 | Własność: udział 1/2 Błażej Kobyłczyk, im. rodz.: Błażej, ;<br>Własność: udział 1/2 Magdalena Kobyłczykowa Ze Śniadków, im. rodz.: , ; | LWH268 | Wp; |
| 121303_5.0002.628/3 | 0,0768 | | 121303_5.0002 | 121303_5 | 121303_5.0002.G303 | Własność: udział 1/2 Krzysztof Mydlarz, im. rodz.: Piotr, Melania;<br>Własność: udział 1/2 Dorota Bojdys, im. rodz.: Piotr, Melania; | | R/RIVa; R/RV; |
| 121303_5.0002.631/1 | 0,2004 | | 121303_5.0002 | 121303_5 | 121303_5.0002.G523 | Własność: udział 1/1 Maria Żabińska, im. rodz.: Antoni, Marta; ul. Flisaków 26 Gorzów | KW 21009 | R/RIVb; R/RV; |
| 121303_5.0002.631/2 | 0,0171 | | 121303_5.0002 | 121303_5 | 121303_5.0002.G967 | Własność: udział 1/2 Antoni Rusin, im. rodz.: Jan, ;<br>Własność: udział 1/2 Marta Rusinowa Z Bożków, im. rodz.: , ; | LWH70 | Wp; |
| 121303_5.0002.631/3 | 0,0781 | | 121303_5.0002 | 121303_5 | 121303_5.0002.G523 | Własność: udział 1/1 Maria Żabińska, im. rodz.: Antoni, Marta; ul. Flisaków 26 Gorzów | KW 21009 | R/RIVa; R/RV; |
| 121303_5.0002.636/3 | 0,0908 | | 121303_5.0002 | 121303_5 | 121303_5.0002.G523 | Własność: udział 1/1 Maria Żabińska, im. rodz.: Antoni, Marta; ul. Flisaków 26 Gorzów | KW 21009 | R/RIVb; R/RV; |
| 121303_5.0002.636/4 | 0,0058 | | 121303_5.0002 | 121303_5 | 121303_5.0002.G968 | Własność: udział 1/2 Jan Rusin, im. rodz.: Jan, ;<br>Własność: udział 1/4 Antoni Rusin, im. rodz.: Jan, ;<br>Własność: udział 1/4 Marta Rusinowa Z Bożków, im. rodz.: , ; | LWH350 | Wp; |
| 121303_5.0002.636/5 | 0,0351 | | 121303_5.0002 | 121303_5 | 121303_5.0002.G523 | Własność: udział 1/1 Maria Żabińska, im. rodz.: Antoni, Marta; ul. Flisaków 26 Gorzów | KW 21009 | R/RIVa; R/RV; |
| 121303_5.0002.636/6 | 0,0775 | | 121303_5.0002 | 121303_5 | 121303_5.0002.G489 | Własność: udział 1/1 Małż.: Marzena Beata Kuczowicz -Orendorz, im. rodz.: Alojzy, Teresa; ul. Polskiego Czerwonego Krzyża 96 Mysłowice<br>Piotr Jacek Orendorz, im. rodz.: Franciszek, Urszula; ul. Kosztowska 212 Mysłowice | KW 19677 | R/RIVb; R/RV; |
| 121303_5.0002.636/7 | 0,0084 | | 121303_5.0002 | 121303_5 | 121303_5.0002.G969 | Własność: udział 1/1 Ewa Cholewowa Z Krupów, im. rodz.: , ; | LWH385 | Wp; |
| 121303_5.0002.636/8 | 0,0457 | | 121303_5.0002 | 121303_5 | 121303_5.0002.G489 | Własność: udział 1/1 Małż.: Marzena Beata Kuczowicz -Orendorz, im. rodz.: Alojzy, Teresa; ul. Polskiego Czerwonego Krzyża 96 Mysłowice<br>Piotr Jacek Orendorz, im. rodz.: Franciszek, Urszula; ul. Kosztowska 212 Mysłowice | KW 19677 | R/RIVa; R/RV; |

Za zgodność z oryginałem
- 3 - 2021

| Nr działki | Pow. [ha] | AM | Obręb ew. | Jednostka ew. | Jed. rejestrowa | Właściciele/Władający | KW | Klasoużytki |
|---|---|---|---|---|---|---|---|---|
| 121303_5.0002.639/1 | 0,2132 | | 121303_5.0002 | 121303_5 | 121303_5.0002.G489 | Własność: udział 1/1 Małż.: Marzena Beata Kuczowicz -Orendorz, im. rodz.: Alojzy, Teresa; ul. Polskiego Czerwonego Krzyża 96 Mysłowice<br>Piotr Jacek Orendorz, im. rodz.: Franciszek, Urszula; ul. Kosztowska 212 Mysłowice | KW 19677 | R/RIVb;<br>R/RV; |
| 121303_5.0002.639/2 | 0,0158 | | 121303_5.0002 | 121303_5 | 121303_5.0002.G970 | Własność: udział 1/1 Helena Komenderowa, im. rodz.: Teodor, Elżbieta; | | Wp; |
| 121303_5.0002.639/3 | 0,0771 | | 121303_5.0002 | 121303_5 | 121303_5.0002.G489 | Własność: udział 1/1 Małż.: Marzena Beata Kuczowicz -Orendorz, im. rodz.: Alojzy, Teresa; ul. Polskiego Czerwonego Krzyża 96 Mysłowice<br>Piotr Jacek Orendorz, im. rodz.: Franciszek, Urszula; ul. Kosztowska 212 Mysłowice | KW 19677 | R/RIVa;<br>R/RV; |
| 121303_5.0002.644/1 | 0,1865 | | 121303_5.0002 | 121303_5 | 121303_5.0002.G113 | Własność: udział 1/1 Małż.: Marzena Kuczowicz Olendosz, im. rodz.: Alojzy, Teresa; ul. Pck 96 Mysłowice-Krosony<br>Piotr Olendorz, im. rodz.: Franciszek, Urszula; ul. Pck 96 Mysłowice-Krosony | KW 20112 | R/RIVa;<br>R/RIVb;<br>R/RV; |
| 121303_5.0002.644/3 | 0,0771 | | 121303_5.0002 | 121303_5 | 121303_5.0002.G610 | Własność: udział 1/1 Helena Boroch, im. rodz.: Jan, Honorata; ul. Chodkiewicza 3/5, 44-100 Gliwice | KW 24205 | R/RIVa;<br>R/RV;<br>Ps/PsVI; |
| 121303_5.0002.647/3 | 0,0890 | | 121303_5.0002 | 121303_5 | 121303_5.0002.G514 | Własność: udział 1/1 Małż.: Rozalia Zawadzka, im. rodz.: Błażej, Maria; Gorzów 310 Gorzów<br>Mieczysław Zawadzki, im. rodz.: Józef, Eugenia; Gorzów 310 Gorzów | | R/RIVa;<br>R/RIVb;<br>R/RV; |
| 121303_5.0002.647/5 | 0,0377 | | 121303_5.0002 | 121303_5 | 121303_5.0002.G514 | Własność: udział 1/1 Małż.: Rozalia Zawadzka, im. rodz.: Błażej, Maria; Gorzów 310 Gorzów<br>Mieczysław Zawadzki, im. rodz.: Józef, Eugenia; Gorzów 310 Gorzów | | R/RIVa;<br>R/RV;<br>Ps/PsVI; |
| 121303_5.0002.647/6 | 0,0392 | | 121303_5.0002 | 121303_5 | 121303_5.0002.G238 | Własność: udział 1/1 Małż.: Jadwiga Ładocha, im. rodz.: Franciszek, Maria; ul. Polna 16, 32-660 Gorzów<br>Józef Ładocha, im. rodz.: Piotr, Anna; ul. Polna 16, 32-660 Gorzów | | R/RIVa;<br>R/RV;<br>Ps/PsVI; |
| 121303_5.0002.647/8 | 0,0811 | | 121303_5.0002 | 121303_5 | 121303_5.0002.G514 | Własność: udział 1/1 Małż.: Rozalia Zawadzka, im. rodz.: Błażej, Maria; Gorzów 310 Gorzów<br>Mieczysław Zawadzki, im. rodz.: Józef, Eugenia; Gorzów 310 Gorzów | | R/RIVa;<br>R/RIVb;<br>R/RV; |
| 121303_5.0002.652/1 | 0,1719 | | 121303_5.0002 | 121303_5 | 121303_5.0002.G438 | Własność: udział 1/1 Małż.: Maria Piekiełko, im. rodz.: Adam, Stefania; ul. Oświęcimska 103 Gorzów<br>Krzysztof Jan Piekiełko, im. rodz.: Stefan, Maria; ul. Oświęcimska 103 Gorzów | | R/RIVa;<br>R/RIVb;<br>R/RV; |
| 121303_5.0002.652/3 | 0,0870 | | 121303_5.0002 | 121303_5 | 121303_5.0002.G373 | Własność: udział 1/1 Alicja Anna Rybak, im. rodz.: Józef, Anna; ul. Małowy 4 Gorzów | KW 20684 | R/RIVa;<br>R/RV;<br>Ps/PsVI; |

Za zgodność z oryginałem
1 -07- 202

| Nr działki | Pow. [ha] | AM | Obręb ew. | Jednostka ew. | Jed. rejestrowa | Właściciele/Władający | KW | Klasoużytki |
|---|---|---|---|---|---|---|---|---|
| 121303_5.0002.655/3 | 0,0769 | | 121303_5.0002 | 121303_5 | 121303_5.0002.G557 | Własność: udział 1/1 Małż.: Maria Piekiełko, im. rodz.: Adam, Stefania; ul. Oświęcimska 103 Gorzów<br>Krzysztof Jan Piekiełko, im. rodz.: Stefan, Maria; ul. Oświęcimska 103 Gorzów | | R/RIVa;<br>R/RIVb;<br>R/RV; |
| 121303_5.0002.655/5 | 0,0382 | | 121303_5.0002 | 121303_5 | 121303_5.0002.G340 | Własność: udział 1/1 Jadwiga Piotrowska, im. rodz.: Adam, Stefania; ul. Małowy 6 Gorzów | | R/RIVa;<br>Ps/PsVI; |
| 121303_5.0002.655/6 | 0,0799 | | 121303_5.0002 | 121303_5 | 121303_5.0002.G557 | Własność: udział 1/1 Małż.: Maria Piekiełko, im. rodz.: Adam, Stefania; ul. Oświęcimska 103 Gorzów<br>Krzysztof Jan Piekiełko, im. rodz.: Stefan, Maria; ul. Oświęcimska 103 Gorzów | | R/RIVa;<br>R/RIVb;<br>R/RV; |
| 121303_5.0002.655/8 | 0,0405 | | 121303_5.0002 | 121303_5 | 121303_5.0002.G340 | Własność: udział 1/1 Jadwiga Piotrowska, im. rodz.: Adam, Stefania; ul. Małowy 6 Gorzów | | R/RIVa;<br>Ps/PsVI; |
| 121303_5.0002.660/1 | 0,1523 | | 121303_5.0002 | 121303_5 | 121303_5.0002.G138 | Własność: udział 1/1 Małż.: Anna Goryl, im. rodz.: Edward, Maria; ul. Oświęcimska 105, 32-660 Gorzów<br>Władysław Goryl, im. rodz.: Władysław, Waleria; ul. Oświęcimska 105, 32-660 Gorzów | | R/RIVa;<br>R/RIVb;<br>R/RV; |
| 121303_5.0002.660/3 | 0,0839 | | 121303_5.0002 | 121303_5 | 121303_5.0002.G138 | Własność: udział 1/1 Małż.: Anna Goryl, im. rodz.: Edward, Maria; ul. Oświęcimska 105, 32-660 Gorzów<br>Władysław Goryl, im. rodz.: Władysław, Waleria; ul. Oświęcimska 105, 32-660 Gorzów | | R/RIVa;<br>Ps/PsVI; |
| 121303_5.0002.665/3 | 0,0419 | | 121303_5.0002 | 121303_5 | 121303_5.0002.G321 | Własność: udział 1/1 Małż.: Zofia Pamuła, im. rodz.: Mieczysław, Helena; ul. Gorzowska 62 Gorzów<br>Edward Pamuła, im. rodz.: Władysław, Katarzyna; ul. Gorzowska 62 Gorzów | KW 34778 | R/RIVa;<br>Ps/PsVI; |
| 121303_5.0002.670/3 | 0,0412 | | 121303_5.0002 | 121303_5 | 121303_5.0002.G264 | Własność: udział 1/1 Małż.: Zofia Pamuła, im. rodz.: Mieczysław, Helena; ul. Gorzowska 62 Gorzów<br>Edward Pamuła, im. rodz.: Władysław, Katarzyna; ul. Gorzowska 62 Gorzów | KW 34763 | R/RIVa;<br>Ps/PsVI; |
| 121303_5.0002.675/1 | 0,1428 | | 121303_5.0002 | 121303_5 | 121303_5.0002.G313 | Własność: udział 3/4 Stanisław Opitek, im. rodz.: Roman, Stanisława; ul. Oświęcimska 109 Gorzów<br>Własność: udział 1/4 Bogusława Opitek, im. rodz.: Julian, Aniela; ul. Oświęcimska 109 Gorzów | | R/RIVa;<br>R/RIVb;<br>R/RV; |
| 121303_5.0002.675/3 | 0,0439 | | 121303_5.0002 | 121303_5 | 121303_5.0002.G304 | Własność: udział 1/1 Małż.: Stanisława Opitek, im. rodz.: Stanisław, Irena; ul. Nowowiejska 56 Gorzów<br>Kazimierz Opitek, im. rodz.: Stanisław, Helena; ul. Nowowiejska 56 Gorzów | KW 39466 | R/RIVa;<br>Ps/PsVI; |
| 121303_5.0002.679/1 | 0,1473 | | 121303_5.0002 | 121303_5 | 121303_5.0002.G249 | Własność: udział 1/1 Józef Małysiak, im. rodz.: Marian, Anna; ul. Oświęcimska 111, 32-660 Gorzów | | R/RIVa;<br>R/RIVb;<br>R/RV; |

Za zgodność z oryginałem
dnia 3-07-2021

| Nr działki | Pow. [ha] | AM | Obręb ew. | Jednostka ew. | Jed. rejestrowa | Właściciele/Władający | KW | Klasoużytki |
|---|---|---|---|---|---|---|---|---|
| 121303_5.0002.679/3 | 0,0485 | | 121303_5.0002 | 121303_5 | 121303_5.0002.G6 | Własność: udział 1/1 Małż.: Stanisława Opitek, im. rodz.: Stanisław, Irena; ul. Nowowiejska 56 Gorzów<br>Kazimierz Opitek, im. rodz.: Stanisław, Helena; ul. Nowowiejska 56 Gorzów | KW 39466 | R/RIVa;<br>Ps/PsVI; |
| 121303_5.0002.682/1 | 0,0643 | | 121303_5.0002 | 121303_5 | 121303_5.0002.G249 | Własność: udział 1/1 Józef Małysiak, im. rodz.: Marian, Anna; ul. Oświęcimska 111, 32-660 Gorzów | | R/RIVa;<br>R/RIVb;<br>R/RV; |
| 121303_5.0002.682/3 | 0,0264 | | 121303_5.0002 | 121303_5 | 121303_5.0002.G468 | Własność: udział 1/1 Maria Waligórska, im. rodz.: Jan, Anna; Gorzów 12 Gorzów | | R/RIVa;<br>Ps/PsVI; |
| 121303_5.0002.685/2 | 0,1434 | | 121303_5.0002 | 121303_5 | 121303_5.0002.G620 | Własność: udział 1/1 Małż.: Renata Zabawska, im. rodz.: Aleksander, Danuta; ul. Oświęcimska 113 Gorzów<br>Jacek Marian Zabawski, im. rodz.: Marian, Alicja; ul. Oświęcimska 113 Gorzów | KW 25087 | R/RIVa;<br>R/RIVb;<br>R/RV;<br>Br/RV; |
| 121303_5.0002.687/1 | 0,0241 | | 121303_5.0002 | 121303_5 | 121303_5.0002.G218 | Własność: udział 1/1 Krzysztof Adam Kubek, im. rodz.: Zbigniew, Amalia; ul. Nadwiślańska 122 Gromiec | | R/RIVa;<br>Ps/PsVI; |
| 121303_5.0002.692/3 | 0,0558 | | 121303_5.0002 | 121303_5 | 121303_5.0002.G739 | Własność: udział 1/1 Małż.: Maria Mrowiec, im. rodz.: Stefan, Stefania; ul. Gorzowska 156 Gorzów<br>Marek Franciszek Mrowiec, im. rodz.: Kazimierz, Jadwiga; ul. Gorzowska 156 Gorzów | KW 24146 | R/RIVa;<br>N; |
| 121303_5.0002.696/2 | 0,0623 | | 121303_5.0002 | 121303_5 | 121303_5.0002.G620 | Własność: udział 1/1 Małż.: Renata Zabawska, im. rodz.: Aleksander, Danuta; ul. Oświęcimska 113 Gorzów<br>Jacek Marian Zabawski, im. rodz.: Marian, Alicja; ul. Oświęcimska 113 Gorzów | KW 25087 | R/RIVa;<br>R/RIVb;<br>R/RV; |
| 121303_5.0002.696/3 | 0,1559 | | 121303_5.0002 | 121303_5 | 121303_5.0002.G619 | Własność: udział 1/1 Małż.: Renata Zabawska, im. rodz.: Aleksander, Danuta; Bobrek 312 Bobrek<br>Jacek Zabawski, im. rodz.: Marian, Alicja; Bobrek 312 Bobrek | KW 25086 | R/RIVa;<br>R/RIVb;<br>R/RV; |
| 121303_5.0002.699/4 | 0,0643 | | 121303_5.0002 | 121303_5 | 121303_5.0002.G23 | Własność: udział 1/1 Małż.: Anna Bebak, im. rodz.: Wiktor, Jan; ul. Oświęcimska 201, 32-660 Gorzów<br>Tadeusz Bebak, im. rodz.: Antoni, Waleria; ul. Oświęcimska 201, 32-660 Gorzów | | R/RIVa;<br>R/RV; |
| 121303_5.0002.699/5 | 0,0649 | | 121303_5.0002 | 121303_5 | 121303_5.0002.G437 | Własność: udział 1/1 Mirosław Józef Toporek, im. rodz.: Mieczysław, Maria; ul. Oświęcimska 115 Gorzów | KW 27312 | R/RIVa;<br>R/RV; |
| 121303_5.0002.699/6 | 0,0209 | | 121303_5.0002 | 121303_5 | 121303_5.0002.G53 | Własność: udział 1/1 Stanisław Bożek, im. rodz.: , Marta; Gorzów 283 Gorzów | | R/RIVa;<br>R/RV;<br>Ps/PsVI; |
| 121303_5.0002.699/7 | 0,0207 | | 121303_5.0002 | 121303_5 | 121303_5.0002.G43 | Własność: udział 1/1 Bronisław Bożek, im. rodz.: , Marta; ul. Oświęcimska 128 Gorzów | | R/RIVa;<br>R/RV;<br>Ps/PsVI; |

Zgodność z oryginałem
13 07 2021

| Nr działki | Pow. [ha] | AM | Obręb ew. | Jednostka ew. | Jed. rejestrowa | Właściciele/Władający | KW | Klasoużytki |
|---|---|---|---|---|---|---|---|---|
| 121303_5.0002.704/3 | 0,0506 | | 121303_5.0002 | 121303_5 | 121303_5.0002.G242 | Własność: udział 1/1 Małż.: Irena Majcherek, im. rodz.: Stanisław, Rozalia; ul. Oświęcimska 117 Gorzów Andrzej Majcherek, im. rodz.: Antoni, Antonina; ul. Oświęcimska 117 Gorzów | | R/RIVa; R/RIVb; |
| 121303_5.0002.704/4 | 0,0538 | | 121303_5.0002 | 121303_5 | 121303_5.0002.G242 | Własność: udział 1/1 Małż.: Irena Majcherek, im. rodz.: Stanisław, Rozalia; ul. Oświęcimska 117 Gorzów Andrzej Majcherek, im. rodz.: Antoni, Antonina; ul. Oświęcimska 117 Gorzów | | R/RIVa; R/RV; |
| 121303_5.0002.704/7 | 0,0218 | | 121303_5.0002 | 121303_5 | 121303_5.0002.G213 | Własność: udział 1/1 Małż.: Stefania Krucka, im. rodz.: Edward, Maria; ul. Gorzowska 49 Gorzów Stanisław Krucki, im. rodz.: Józef, Rozalia; ul. Gorzowska 49 Gorzów | | R/RIVa; R/RV; Ps/PsVI; |
| 121303_5.0002.704/8 | 0,0198 | | 121303_5.0002 | 121303_5 | 121303_5.0002.G213 | Własność: udział 1/1 Małż.: Stefania Krucka, im. rodz.: Edward, Maria; ul. Gorzowska 49 Gorzów Stanisław Krucki, im. rodz.: Józef, Rozalia; ul. Gorzowska 49 Gorzów | | R/RIVa; Ps/PsVI; |
| 121303_5.0002.716/5 | 0,1583 | | 121303_5.0002 | 121303_5 | 121303_5.0002.G979 | Własność: udział 1/1 Dariusz Mirosław Kumor, im. rodz.: Ryszard, Emilia; ul. Spokojna 3 Broszkowice | | R/RIVa; R/RV; |
| 121303_5.0002.717/3 | 0,2964 | | 121303_5.0002 | 121303_5 | 121303_5.0002.G275 | Własność: udział 1/1 Zofia Marcinek, im. rodz.: Stefan, Emilia; ul. Oświęcimska 121 Gorzów | | R/RIVa; R/RIVb; R/RV; B; |
| 121303_5.0002.719/5 | 0,0248 | | 121303_5.0002 | 121303_5 | 121303_5.0002.G906 | Własność: udział 1/1 SKARB PAŃSTWA; Władanie: Zarząd; udział 1/1 REGIONALNY ZARZĄD GOSPODARKI WODNEJ W GLIWICACH; Sienkiewicza 2/, 44-100 Gliwice | | R/RIVb; R/RV; Ps/PsVI; |
| 121303_5.0002.719/6 | 0,0281 | | 121303_5.0002 | 121303_5 | 121303_5.0002.G906 | Własność: udział 1/1 SKARB PAŃSTWA; Władanie: Zarząd; udział 1/1 REGIONALNY ZARZĄD GOSPODARKI WODNEJ W GLIWICACH; Sienkiewicza 2/, 44-100 Gliwice | | R/RIVb; R/RV; Ps/PsVI; |
| 121303_5.0002.722/3 | 0,1068 | | 121303_5.0002 | 121303_5 | 121303_5.0002.G1131 | Własność: udział 1/1 Andrzej Postupalski, im. rodz.: Leonard, Małgorzata; ul. Kwiatowa 17, 32-660 Gorzów | | R/RIVb; R/RV; Ps/PsVI; |
| 121303_5.0002.723/1 | 0,0787 | | 121303_5.0002 | 121303_5 | 121303_5.0002.G349 | Własność: udział 1/1 Włodzimierz Piotrowski, im. rodz.: Franciszek, Kunegunda; ul. Mieszka I 1 Olkusz | KW 26901 | R/RIVa; R/RV; |
| 121303_5.0002.729/8 | 0,0218 | | 121303_5.0002 | 121303_5 | 121303_5.0002.G1131 | Własność: udział 1/1 Andrzej Postupalski, im. rodz.: Leonard, Małgorzata; ul. Kwiatowa 17, 32-660 Gorzów | | R/RIVb; R/RV; Ps/PsVI; |

Za zgodność z oryginałem
1 -07-2021

| Nr działki | Pow. [ha] | AM | Obręb ew. | Jednostka ew. | Jed. rejestrowa | Właściciele/Władający | KW | Klasoużytki |
|---|---|---|---|---|---|---|---|---|
| 121303_5.0002.729/9 | 0,0989 | | 121303_5.0002 | 121303_5 | 121303_5.0002.G1131 | Własność: udział 1/1 Andrzej Postupalski, im. rodz.: Leonard, Małgorzata; ul. Kwiatowa 17, 32-660 Gorzów | | R/RIVb; R/RV; Ps/PsVI; |
| 121303_5.0002.737/3 | 0,0343 | | 121303_5.0002 | 121303_5 | 121303_5.0002.G824 | Własność: udział 1/1 Małż.: Agata Maria Paszkowska -Matyja, im. rodz.: Wojciech, Ewa; ul. Sadowa 17 Będzin Piotr Rafał Matyja, im. rodz.: Eugeniusz, Alina; ul. Sadowa 17 Będzin | | R/RIVb; R/RV; Ps/PsVI; |
| 121303_5.0002.737/4 | 0,0587 | | 121303_5.0002 | 121303_5 | 121303_5.0002.G824 | Własność: udział 1/1 Małż.: Agata Maria Paszkowska -Matyja, im. rodz.: Wojciech, Ewa; ul. Sadowa 17 Będzin Piotr Rafał Matyja, im. rodz.: Eugeniusz, Alina; ul. Sadowa 17 Będzin | | R/RIVb; R/RV; Ps/PsVI; |
| 121303_5.0002.738/5 | 0,0916 | | 121303_5.0002 | 121303_5 | 121303_5.0002.G289 | Własność: udział 1/1 Piotr Rafał Matyja, im. rodz.: Eugeniusz, Alina; ul. Sadowa 17 Będzin | KW 41196 | R/RIVb; R/RV; Ps/PsVI; |
| 121303_5.0002.741/6 | 0,3147 | | 121303_5.0002 | 121303_5 | 121303_5.0002.G817 | Własność: udział 1/1 Małż.: Agnieszka Anna Krysik-Syrek, im. rodz.: Kryspin, Aleksandra; ul. Fredry 30 Katowice Rafał Grzegorz Syrek, im. rodz.: Józef, Stanisława; ul. Graniczna 5 Krynica | | R/RIVa; B; |
| 121303_5.0002.745/3 | 0,0322 | | 121303_5.0002 | 121303_5 | 121303_5.0002.G38 | Własność: udział 1/1 Władysława Barcik, im. rodz.: Bartłomiej, Antonina; ul. Zygmunta Starego 26 Chełmek | KW 24066 | R/RIVa; |
| 121303_5.0002.746/3 | 0,0135 | | 121303_5.0002 | 121303_5 | 121303_5.0002.G38 | Własność: udział 1/1 Władysława Barcik, im. rodz.: Bartłomiej, Antonina; ul. Zygmunta Starego 26 Chełmek | KW 24066 | R/RIVa; |
| 121303_5.0002.754/3 | 0,0545 | | 121303_5.0002 | 121303_5 | 121303_5.0002.G510 | Własność: udział 1/1 Natalia Weronika Klęczar, im. rodz.: Grzegorz, Barbara; ul. Zygmunta Starego 27a, 32-660 Chełmek | | R/RV; |
| 121303_5.0002.755/3 | 0,0392 | | 121303_5.0002 | 121303_5 | 121303_5.0002.G725 | Własność: udział 1/1 Lidia Jadwiga Edries-Rożniewska, im. rodz.: Tadeusz, Wanda; ul. Krótka 11 Gorzów | KW 26672 | R/RIVa; |
| 121303_5.0002.763/1 | 0,1759 | | 121303_5.0002 | 121303_5 | 121303_5.0002.G345 | Własność: udział 1/1 Piotr Jan Piotrowski, im. rodz.: Eugeniusz, Józefa; ul. Źródlana 2 Gorzów | | R/RIVb; R/RV; Ps/PsVI; |
| 121303_5.0002.763/3 | 0,0181 | | 121303_5.0002 | 121303_5 | 121303_5.0002.G722 | Własność: udział 1/1 Małż.: Dorota Kozioł, im. rodz.: Zdzisław, Krystyna; ul. Kwiatowa 13 Gorzów Dariusz Kozioł, im. rodz.: Bogusław, Renata; ul. Kwiatowa 13 Gorzów | KW 40031 | R/RIVa; |
| 121303_5.0002.764/3 | 0,0149 | | 121303_5.0002 | 121303_5 | 121303_5.0002.G399 | Własność: udział 1/1 Mariusz Piotr Sojka, im. rodz.: Edward, Stanisława; ul. Gorzowska 106 Gorzów | | R/RIVa; |
| 121303_5.0002.771/1 | 0,0131 | | 121303_5.0002 | 121303_5 | 121303_5.0002.G399 | Własność: udział 1/1 Mariusz Piotr Sojka, im. rodz.: Edward, Stanisława; ul. Gorzowska 106 Gorzów | | R/RIVa; |

Za zgodność z oryginałem
13-07-202

| Nr działki | Pow. [ha] | AM | Obręb ew. | Jednostka ew. | Jed. rejestrowa | Właściciele/Władający | KW | Klasoużytki |
|---|---|---|---|---|---|---|---|---|
| 121303_5.0002.772/1 | 0,1427 | | 121303_5.0002 | 121303_5 | 121303_5.0002.G836 | Własność: udział 1/1 Małż.: Dominika Magdalena Postupalska, im. rodz.: Lech, Janina; ul. Kwiatowa 17, 32 -660 Gorzów<br>Michał Postupalski, im. rodz.: Leonard, Małgorzata; ul. Kwiatowa 17, 32-660 Gorzów | KW 54642 | R/RIVb;<br>R/RV;<br>Ps/PsVI;<br>B; |
| 121303_5.0002.772/3 | 0,0124 | | 121303_5.0002 | 121303_5 | 121303_5.0002.G635 | Własność: udział 1/1 Małż.: Maria Krzemieńska, im. rodz.: Teofil, Czesława; ul. Oświęcimska 167 Gorzów<br>Zbigniew Stanisława Krzemieński, im. rodz.: Jan, Leonia; ul. Oświęcimska 167 Gorzów | KW 28789 | R/RIVa; |
| 121303_5.0002.779/1 | 0,1704 | | 121303_5.0002 | 121303_5 | 121303_5.0002.G538 | Własność: udział 1/1 Małż.: Dominika Magdalena Postupalska, im. rodz.: Lech, Janina; ul. Kwiatowa 17, 32 -660 Gorzów<br>Michał Postupalski, im. rodz.: Leonard, Małgorzata; ul. Kwiatowa 17, 32-660 Gorzów | | R/RIVb;<br>R/RV;<br>Ps/PsVI;<br>B; |
| 121303_5.0002.779/3 | 0,0124 | | 121303_5.0002 | 121303_5 | 121303_5.0002.G635 | Własność: udział 1/1 Małż.: Maria Krzemieńska, im. rodz.: Teofil, Czesława; ul. Oświęcimska 167 Gorzów<br>Zbigniew Stanisława Krzemieński, im. rodz.: Jan, Leonia; ul. Oświęcimska 167 Gorzów | KW 28789 | R/RIVa; |
| 121303_5.0002.780/1 | 0,1310 | | 121303_5.0002 | 121303_5 | 121303_5.0002.G538 | Własność: udział 1/1 Małż.: Dominika Magdalena Postupalska, im. rodz.: Lech, Janina; ul. Kwiatowa 17, 32 -660 Gorzów<br>Michał Postupalski, im. rodz.: Leonard, Małgorzata; ul. Kwiatowa 17, 32-660 Gorzów | | R/RIVb;<br>R/RV;<br>Ps/PsVI;<br>B; |
| 121303_5.0002.784/1 | 0,4261 | | 121303_5.0002 | 121303_5 | 121303_5.0002.G628 | Własność: udział 1/1 Małż.: Lidia Elżbieta Mańkut, im. rodz.: Eugeniusz, Maria; ul. Oświęcimska 139, 32-660 Gorzów<br>Krzysztof Mańkut, im. rodz.: Bronisław, Czesława; ul. Gorzowska 118 Gorzów | KW 25514 | R/RIVa;<br>R/RV;<br>Ł/ŁVI;<br>B; |
| 121303_5.0002.788/1 | 0,3086 | | 121303_5.0002 | 121303_5 | 121303_5.0002.G1001 | Własność: udział 1/1 Adrian Kamil Matusz, im. rodz.: Jacek, Alina; ul. os. Rotmistrza Witolda Pileckiego 9/1 Oświęcim | | R/RIVb;<br>R/RV;<br>Ps/PsVI;<br>B; |
| 121303_5.0002.788/3 | 0,0154 | | 121303_5.0002 | 121303_5 | 121303_5.0002.G244 | Własność: udział 1/1 Małż.: Irena Nachajska, im. rodz.: Władysław, Janina; ul. Wrzosowa 2 Gorzów<br>Adam Nachajski, im. rodz.: Rudolf, Wanda; ul. Wrzosowa 2 Gorzów | | R/RIVa; |
| 121303_5.0002.789/52 | 1,2034 | | 121303_5.0002 | 121303_5 | 121303_5.0002.G1051 | Własność: udział 1/1 SKARB PAŃSTWA-STAROSTA OŚWIĘCIMSKI; Stanisława Wyspiańskiego 10/, 32-600 Oświęcim | | Wp; |
| 121303_5.0002.789/68 | 0,6658 | | 121303_5.0002 | 121303_5 | 121303_5.0002.G3 | Własność: udział 1/1 GMINA CHEŁMEK; Krakowska 11/, Chełmek | | dr; |

Zgodność z oryginałem
13-01-2021

| Nr działki | Pow. [ha] | AM | Obręb ew. | Jednostka ew. | Jed. rejestrowa | Właściciele/Władający | KW | Klasoużytki |
|---|---|---|---|---|---|---|---|---|
| 121303_5.0002.789/69 | 2,8557 | | 121303_5.0002 | 121303_5 | 121303_5.0002.G3 | Własność: udział 1/1 GMINA CHEŁMEK; Krakowska 11/, Chełmek | | Ps/PsVI; Bi; Bz; dr; |
| 121303_5.0002.789/70 | 0,0879 | | 121303_5.0002 | 121303_5 | 121303_5.0002.G3 | Własność: udział 1/1 GMINA CHEŁMEK; Krakowska 11/, Chełmek | | |
| 121303_5.0002.789/82 | 1,6352 | | 121303_5.0002 | 121303_5 | 121303_5.0002.G3 | Własność: udział 1/1 GMINA CHEŁMEK; Krakowska 11/, Chełmek | | Ps/PsV; Ps/PsVI; Bi; dr; |
| 121303_5.0002.1769 | 0,2430 | | 121303_5.0002 | 121303_5 | 121303_5.0002.G3 | Własność: udział 1/1 GMINA CHEŁMEK; Krakowska 11/, Chełmek | | |
| 121303_5.0002.2002/2 | 0,3845 | | 121303_5.0002 | 121303_5 | 121303_5.0002.G1011 | Własność: udział 1/1 Małż.: Sonia Beata Dętkoś -Piwowarczyk, im. rodz.: Władysław, Irena; ul. Bzów 1A/10, 41-700 Ruda Śląska<br>Andrzej Piwowarczyk, im. rodz.: Jan, Irena; ul. Marii Dąbrowskiej 21A, 32-660 Chełmek | | R/RIVa; R/RIVb; R/RV; Ps/PsVI; |
| 121303_5.0002.2004 | 0,5630 | | 121303_5.0002 | 121303_5 | 121303_5.0002.G702 | Własność: udział 1/1 Małż.: Danuta Józefa Zamarlik, im. rodz.: Daniel, Melania; ul. Broniewskiego 8A Gromiec<br>Łukasz Arkadiusz Zamarlik, im. rodz.: Stanisław, Halina; ul. Broniewskiego 8A Gromiec | | R/RIVb; R/RV; Ł/ŁVI; Ps/PsVI; B; |
| 121303_5.0002.2009/2 | 0,1486 | | 121303_5.0002 | 121303_5 | 121303_5.0002.G1054 | Własność: udział 1/2 Małż.: Agata Maria Paszkowska -Matyja, im. rodz.: Wojciech, Ewa; ul. Sadowa 17 Będzin<br>Piotr Rafał Matyja, im. rodz.: Eugeniusz, Alina; ul. Sadowa 17 Będzin<br>Własność: udział 1/2 Piotr Rafał Matyja, im. rodz.: Eugeniusz, Alina; ul. Sadowa 17 Będzin | | R/RIVb; R/RV; Ps/PsVI; |
| 121303_5.0002.2073 | 0,1555 | | 121303_5.0002 | 121303_5 | 121303_5.0002.G14 | Własność: udział 1/1 Małż.: Urszula Ewa Palka, im. rodz.: Józef, Rozalia; ul. Oświęcimska 107 Gorzów<br>Marek Janusz Palka, im. rodz.: Władysław, Janina; ul. Oświęcimska 107 Gorzów | | R/RIVa; R/RV; |
| 121303_5.0002.2080 | 0,2284 | | 121303_5.0002 | 121303_5 | 121303_5.0002.G399 | Własność: udział 1/1 Mariusz Piotr Sojka, im. rodz.: Edward, Stanisława; ul. Gorzowska 106 Gorzów | | R/RIVb; R/RV; Ps/PsVI; |

Za zgodność z oryginałem
13-07-2021

Oświęcim, dnia 18.06.2021 08:29:38

# Licencja nr SGG.6642.2257.2021_1213_CL2

1. Nazwa organu wydającego licencję:

**Powiat Oświęcimski - Starostwo Powiatowe w Oświęcimiu Wydział SGG**
**32-602 Oświęcim, Wyspiańskiego 10**
**NIP: 549-21-97-501**

2. Licencjobiorca:

**BIURO INŻYNIERSKIE MK SPÓŁKA JAWNA M.KRAWCZYK, K.STRZEŻYK**
**ul. Unii Europejskiej 10/88.1**
**32-602 Oświęcim**
**NIP: 549-243-10-55**

3. Informacje o materiałach państwowego zasobu geodezyjnego i kartograficznego, których dotyczy licencja:

| Lp. | Nazwa materiału państwowego zasobu geodezyjnego i kartograficznego | Identyfikator materiału państwowego zasobu geodezyjnego i kartograficznego | Data wykonania kopii | Określenie obszaru/obiektu, do którego odnosi się licencja[1)] |
|---|---|---|---|---|
| 1 | Zbiór danych bazy danych EGiB - dane przedmiotowe i podmiotowe | | 18.06.2021 | Zbiór danych bazy danych EGiB- dane przedmitowe i podmitowe działki wg zakresu |

4. Niniejsza licencja upoważnia licencjobiorcę wymienionego w pkt 2 lub ustanowione przez licencjobiorcę podmioty do wykorzystywania wyszczególnionych w pkt 3 materiałów państwowego zasobu geodezyjnego i kartograficznego[2)] dla dowolnych potrzeb.

5. Nie narusza licencji udostępnianie materiałów państwowego zasobu geodezyjnego i kartograficznego przez licencjobiorcę innym podmiotom dla realizacji celu i w granicach uprawnień określonych w pkt 4.

.....
(podpis organu lub upoważnionej osoby[3)])

## POUCZENIE

Zgodnie z art. 48a ust. 1 ustawy z dnia 17 maja 1989 r. Prawo geodezyjne i kartograficzne (Dz. U. z 2020 r. poz. 276, z późn. zm.) kto wykorzystuje materiały państwowego zasobu geodezyjnego i kartograficznego bez wymaganej licencji lub niezgodnie z warunkami licencji lub udostępnia je wbrew postanowieniom licencji osobom trzecim, podlega karze pieniężnej w wysokości dziesięciokrotności opłaty za udostępnienie tych materiałów.

---

1) Określenie obszaru / obiektu może nastąpić poprzez wskazanie: jednostek podziału terytorialnego kraju lub podziału kraju dla celów EGiB (jednostki ewidencyjne, obręby ewidencyjne, działki ewidencyjne), wykazu godeł mapy, współrzędnych poligonu.

2) Cel lub zakres upoważnienia do wykorzystywania udostępnionych materiałów państwowego zasobu geodezyjnego i kartograficznego należy wybrać według listy stanowiącej załącznik do wzoru niniejszej licencji.

3) Licencja wystawiona zgodnie z zasadami określonymi w art. 40c ust. 4 ustawy z dnia 17 maja 1989 r. – Prawo geodezyjne i kartograficzne zawiera:
1) niepowtarzalny identyfikator umożliwiający weryfikację autentyczności licencji;
2) adres strony internetowej umożliwiającej przeprowadzenie weryfikacji, o której mowa w pkt 1;
3) wskazanie daty, godziny, minuty oraz sekundy, w której nastąpiło wygenerowanie licencji w trybie art. 40c ust. 4 ustawy z dnia 17 maja 1989 r. – Prawo geodezyjne i kartograficzne;
4) klauzulę, że zgodnie z art. 40c ust. 4 ustawy z dnia 17 maja 1989 r. – Prawo geodezyjne i kartograficzne samodzielnie wydrukowana licencja nie wymaga podpisu organu lub upoważnionego pracownika oraz pieczęci urzędowej;
5) pouczenie o sposobie weryfikacji, o którym mowa w pkt 1.

Dokument wygenerował(a): Natalia Palka, dn. 18-06-2021 08:29:39
Zgodnie z art. 40c ust. 4 ustawy z dnia 17 maja 1989 r. - Prawo geodezyjne i kartograficzne samodzielnie wydrukowana licencja nie wymaga podpisu organu lub upoważnionego pracownika oraz pieczęci urzędowej , a jej autentyczność można zweryfikować na stronie internetowej https://geoportal.powiat.oswiecim.pl/is/public/weryfikuj wpisując niepowtarzany identyfikator e3651833-f09d-4734-a978-bbc7be899d3e.

BURMISTRZ CHEŁMKA
ul. Krakowska 11
32-660 Chełmek

Chełmek , dnia 31.03.2021r.

**PEŁNOMOCNICTWO** ...0052.45.2021.....

Udzielam pełnomocnictwa dla Pana **Krzysztofa Strzeżyk ,** zam. 43-143 Lędziny , ul. Ułańska 62 , legitymującym się dow. os. Nr AXU 345007, wydanym przez Burmistrza Miasta Lędziny do reprezentowania Burmistrza Chełmka w instytucjach i urzędach w zakresie prowadzenia spraw formalno - prawnych związanych z opracowaniem dokumentacji projektowej pn. „Budowa dróg łączących ul. Sportową i ul. Polną w Gorzowie wraz z rozbudową drogi wewnętrznej ul. Polnej i połączeniem do drogi powiatowej".

Burmistrz

*Andrzej Saternus*